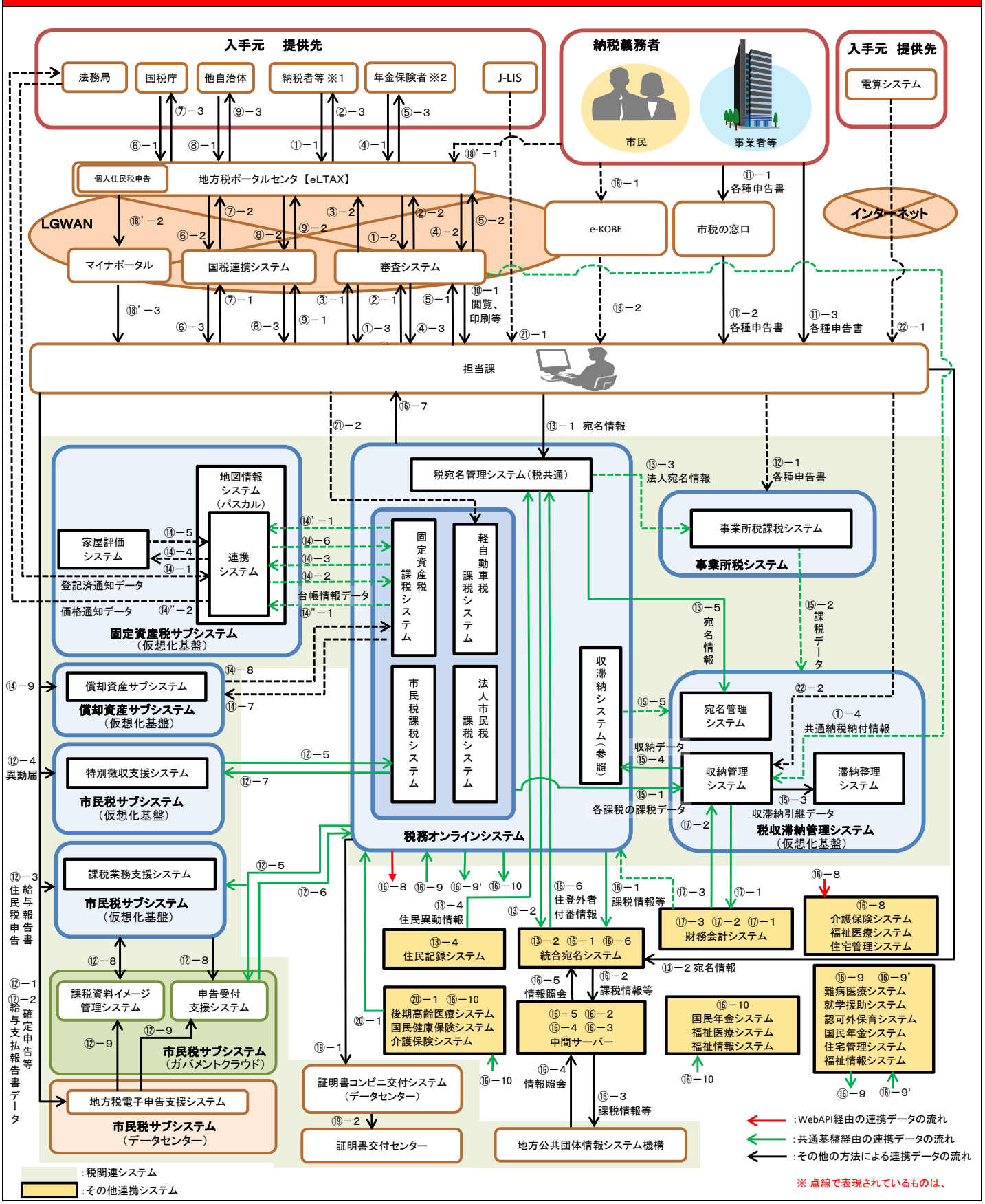(別紙1)税務システム全体概要図