U型側溝工（UA-1）

歩道用

H≦75

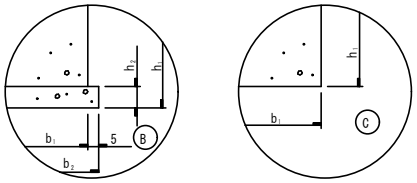

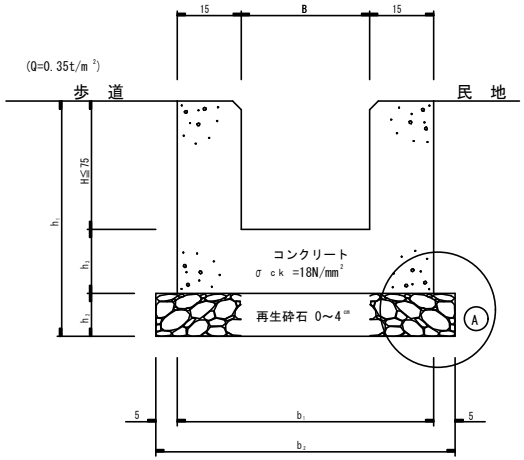

基礎の種類

区分	品 質	形状・寸法
Ⓐ	再生砕石	0～4cm
Ⓑ	ｺﾝｸﾘｰﾄ	σ_{ck} =18N/mm²

寸 法 表

(cm)

○印施工	工 種	B	H	h1 A	h1 B	h1 C	h2 A	h2 B	h3	b1	b2
	UA-1 (20×20)	20	20	45	40	35	10	5	15	50	60
	(30×30)	30	30	55	50	45	10	5	15	60	70
	(40×40)	40	40	70	60	55	15	5	15	70	80
	(50×50)	50	50	80	70	65	15	5	15	80	90
	(60×60)	60	60	90	80	75	15	5	15	90	100

数 量 表

(1m当り)

基礎 Ⓐ 再生砕石 (t=10)m²	基礎 Ⓐ 再生砕石 (t=15)m²	基礎 Ⓑ ｺﾝｸﾘｰﾄ (t=5)m³	基礎 Ⓑ 基礎型枠 m²	m² 型 枠	m³ ｺﾝｸﾘｰﾄ
0.600	—	0.030	0.100	1.400	0.135
0.700	—	0.035	0.100	1.800	0.180
—	0.800	0.040	0.100	2.200	0.225
—	0.900	0.045	0.100	2.600	0.270
—	1.000	0.050	0.100	3.000	0.315

図番 ／

U型側溝工（UA-1-R）

車道用

H≦55

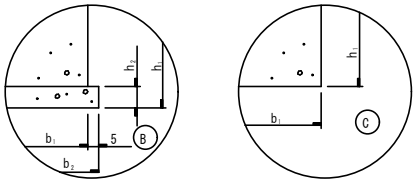

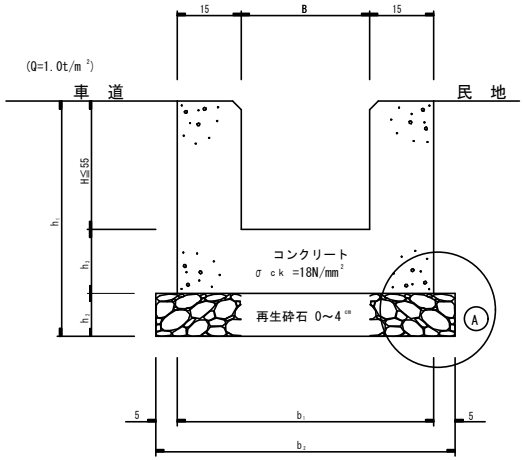

基礎の種類

区分	品 質	形状・寸法
Ⓐ	再生砕石	0～4cm
Ⓑ	ｺﾝｸﾘｰﾄ	σ_{ck} =18N/mm²

寸 法 表

(cm)

施工	工 種	B	H	h1 A	h1 B	h1 C	h2 A	h2 B	h3	b1	b2
	UA-1-R (20×20)	20	20	45	40	35	10	5	15	50	60
	(30×30)	30	30	55	50	45	10	5	15	60	70
	(40×40)	40	40	70	60	55	15	5	15	70	80
	(50×50)	50	50	80	70	65	15	5	15	80	90

数 量 表

(1m当り)

基礎 Ⓐ 再生砕石 (t=10)m²	基礎 Ⓐ 再生砕石 (t=15)m²	基礎 Ⓑ ｺﾝｸﾘｰﾄ (t=5)m³	基礎 Ⓑ 基礎型枠 m²	m² 型 枠	m³ ｺﾝｸﾘｰﾄ
0.600	—	0.030	0.100	1.400	0.135
0.700	—	0.035	0.100	1.800	0.180
—	0.800	0.040	0.100	2.200	0.225
—	0.900	0.045	0.100	2.600	0.270

図番 ／

U型側溝工（UA-2）

歩道用

H≦75

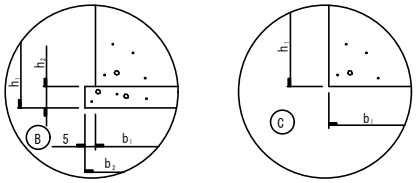

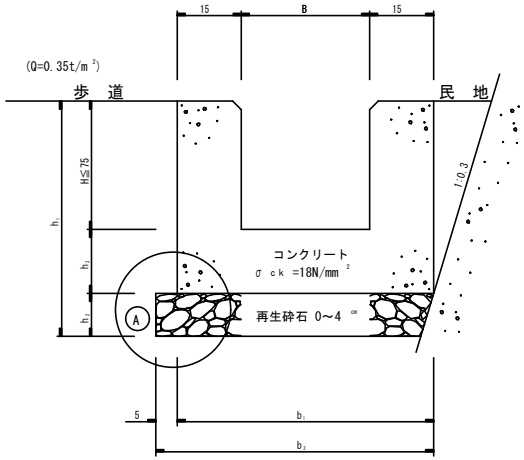

基礎の種類

区分	品　質	形状・寸法
Ⓐ	再生砕石	0～4cm
Ⓑ	ｺﾝｸﾘｰﾄ	σck =18N/mm²

寸　法　表

(cm)

○印施工	工　種	B	H	h1 A	h1 B	h1 C	h2 A	h2 B	h3	b1	b2
	UA-2 (20×20)	20	20	45	40	35	10	5	15	50	55
	(30×30)	30	30	55	50	45	10	5	15	60	65
	(40×40)	40	40	70	60	55	15	5	15	70	75
	(50×50)	50	50	80	70	65	15	5	15	80	85
	(60×60)	60	60	90	80	75	15	5	15	90	95

数　量　表

(1m当り)

基礎 Ⓐ 再生砕石 (t=10)m²	基礎 Ⓐ 再生砕石 (t=15)m²	基礎 Ⓑ ｺﾝｸﾘｰﾄ (t=5)m³	基礎 Ⓑ 基礎型枠 m²	m² 型　枠	m³ ｺﾝｸﾘｰﾄ
0.535	—	0.027	0.050	1.400	0.135
0.635	—	0.032	0.050	1.800	0.180
—	0.728	0.037	0.050	2.200	0.225
—	0.828	0.042	0.050	2.600	0.270
—	0.928	0.047	0.050	3.000	0.315

図番

U型側溝工（UA-2-R）

車道用

H≦55

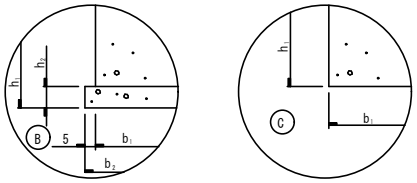

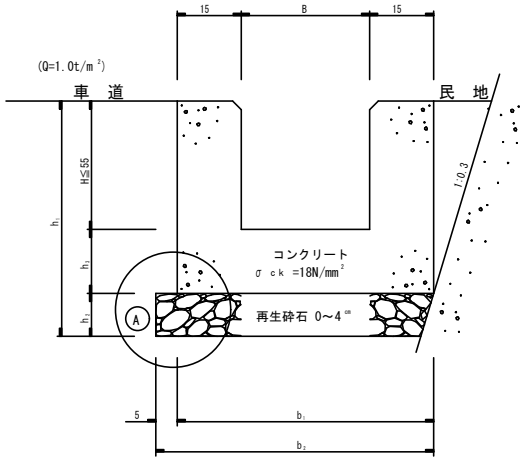

基礎の種類

区分	品 質	形状・寸法
Ⓐ	再生砕石	0～4cm
Ⓑ	ｺﾝｸﾘｰﾄ	σck =18N/mm²

寸 法 表

(cm)

施工順序	工 種	B	H	h1 A	h1 B	h1 C	h2 A	h2 B	h3	b1	b2
	UA-2-R (20×20)	20	20	45	40	35	10	5	15	50	55
	(30×30)	30	30	55	50	45	10	5	15	60	65
	(40×40)	40	40	70	60	55	15	5	15	70	75
	(50×50)	50	50	80	70	65	15	5	15	80	85

数 量 表

(1m当り)

基礎 Ⓐ 再生砕石 (t=10)m²	基礎 Ⓐ 再生砕石 (t=15)m²	基礎 Ⓑ ｺﾝｸﾘｰﾄ (t=5)m³	基礎 Ⓑ 基礎型枠 m²	m² 型 枠	m³ ｺﾝｸﾘｰﾄ
0.535	—	0.027	0.050	1.400	0.135
0.635	—	0.032	0.050	1.800	0.180
—	0.728	0.037	0.050	2.200	0.225
—	0.828	0.042	0.050	2.600	0.270

図番

U型側溝工（UA-3）

歩道用

H≦75

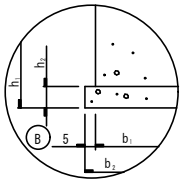

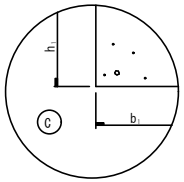

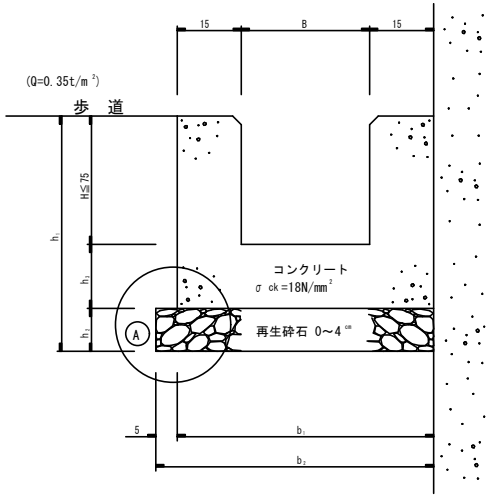

基礎の種類

区分	品　質	形状・寸法
Ⓐ	再生砕石	0～4cm
Ⓑ	コンクリート	σck=18N/mm²

寸　法　表

(cm)

○印施工	工　種	B	H	h1 A	h1 B	h1 C	h2 A	h2 B	h3	b1	b2
	UA-3 (20×20)	20	20	45	40	35	10	5	15	50	55
	(30×30)	30	30	55	50	45	10	5	15	60	65
	(40×40)	40	40	70	60	55	15	5	15	70	75
	(50×50)	50	50	80	70	65	15	5	15	80	85
	(60×60)	60	60	90	80	75	15	5	15	90	95

数　量　表

(1m当り)

基礎 Ⓐ 再生砕石 (t=10)m²	基礎 Ⓐ 再生砕石 (t=15)m²	基礎 Ⓑ コンクリート (t=5)m³	基礎 Ⓑ 基礎型枠 m²	m² 型　枠	m³ コンクリート
0.550	—	0.028	0.050	1.050	0.135
0.650	—	0.033	0.050	1.350	0.180
—	0.750	0.038	0.050	1.650	0.225
—	0.850	0.043	0.050	1.950	0.270
—	0.950	0.048	0.050	2.250	0.315

図番

U型側溝工（UA-3-R）

車道用

H≦55

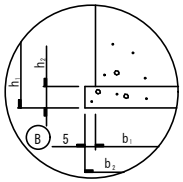

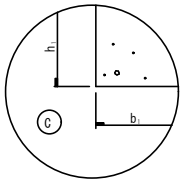

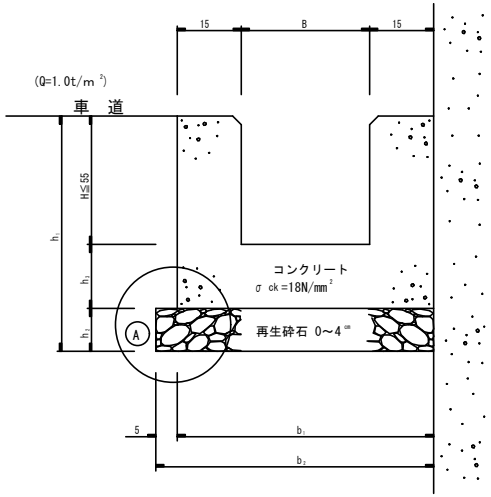

基礎の種類

区分	品　質	形状・寸法
Ⓐ	再生砕石	0～4cm
Ⓑ	ｺﾝｸﾘｰﾄ	σ_{ck}=18N/mm²

寸　法　表

(cm)

○印施工	工　種	B	H	h1 A	h1 B	h1 C	h2 A	h2 B	h3	b1	b2
	UA-3-R (20×20)	20	20	45	40	35	10	5	15	50	55
	(30×30)	30	30	55	50	45	10	5	15	60	65
	(40×40)	40	40	70	60	55	15	5	15	70	75
	(50×50)	50	50	80	70	65	15	5	15	80	85

数　量　表

(1m当り)

基礎 Ⓐ 再生砕石 (t=10)m²	基礎 Ⓐ 再生砕石 (t=15)m²	基礎 Ⓑ ｺﾝｸﾘｰﾄ (t=5)m³	基礎 Ⓑ 基礎型枠 m²	m² 型　枠	m³ ｺﾝｸﾘｰﾄ
0.550	—	0.028	0.050	1.050	0.135
0.650	—	0.033	0.050	1.350	0.180
—	0.750	0.038	0.050	1.650	0.225
—	0.850	0.043	0.050	1.950	0.270

図番

U型側溝工（UB-1）

歩道用

H≦75

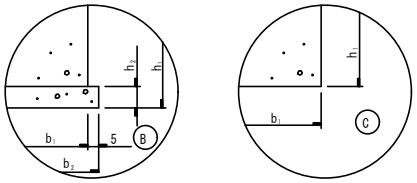

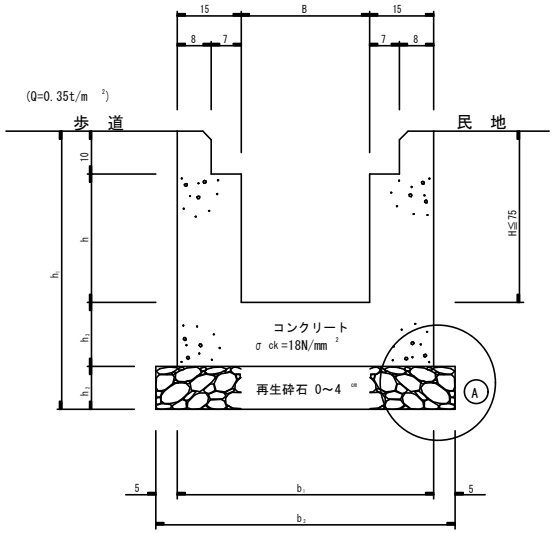

基礎の種類

区分	品　質	形状・寸法
Ⓐ	再生砕石	0～4cm
Ⓑ	ｺﾝｸﾘｰﾄ	σck=18N/mm 2

寸　法　表

(cm)

施工順序	工　種	B	H	h1 A	h1 B	h1 C	h2 A	h2 B	h3	b1	b2
	UB-1 (20×30)	20	30	55	50	45	10	5	15	50	60
	(30×40)	30	40	70	60	55	15	5	15	60	70
	(40×50)	40	50	80	70	65	15	5	15	70	80
	(50×60)	50	60	90	80	75	15	5	15	80	90
	(60×70)	60	70	100	90	85	15	5	15	90	100

数　量　表

(1m当り)

基礎 Ⓐ 再生砕石 (t=10)m 2	基礎 Ⓐ 再生砕石 (t=15)m 2	基礎 Ⓑ ｺﾝｸﾘｰﾄ (t=5)m 3	基礎 Ⓑ 基礎型枠 m2	m2 型　枠	m3 ｺﾝｸﾘｰﾄ
0.600	——	0.030	0.100	1.800	0.151
——	0.700	0.035	0.100	2.200	0.196
——	0.800	0.040	0.100	2.600	0.241
——	0.900	0.045	0.100	3.000	0.286
——	1.000	0.050	0.100	3.400	0.331

図番

U型側溝工（UB-1-R）

車道用

H≦55

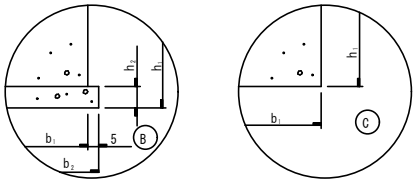

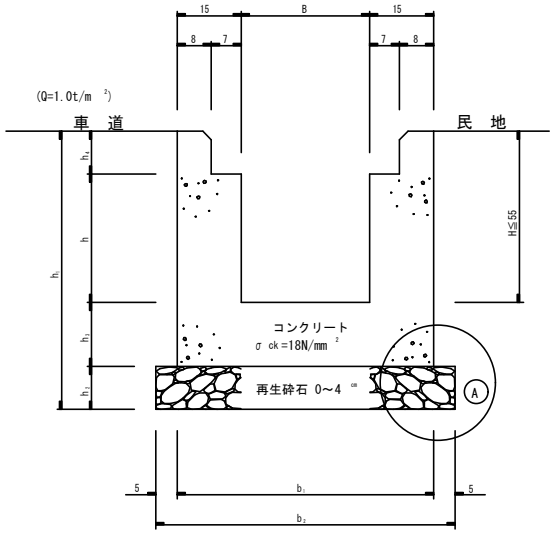

基礎の種類

区分	品　質	形状・寸法
Ⓐ	再生砕石	0～4cm
Ⓑ	ｺﾝｸﾘｰﾄ	σ_{ck} =18N/mm 2

Bの区分によるh 4の変化

記号 / Bの区分	h_4
B≦20	10
20＜B≦30	11
30＜B≦40	12
40＜B≦50	13
50＜B≦60	14
60＜B	15

寸　法　表

(cm)

○印施工	工　種	B	H	h_1 A	h_1 B	h_1 C	h_2 A	h_2 B	h_3	h_4	b_1	b_2
	UB-1-R (20×30)	20	30	55	50	45	10	5	15	10	50	60
	(30×40)	30	40	70	60	55	15	5	15	11	60	70
	(40×50)	40	50	80	70	65	15	5	15	12	70	80

数　量　表

(1m当り)

基礎 Ⓐ 再生砕石 (t=10)m 2	基礎 Ⓐ 再生砕石 (t=15)m 2	基礎 Ⓑ ｺﾝｸﾘｰﾄ (t=5)m 3	基礎 Ⓑ 基礎型枠 m2	m2 型　枠	m3 ｺﾝｸﾘｰﾄ
0.600	—	0.030	0.100	1.800	0.151
—	0.700	0.035	0.100	2.200	0.195
—	0.800	0.040	0.100	2.600	0.238

図番

U型側溝工（UB-2）

歩道用

H≦75

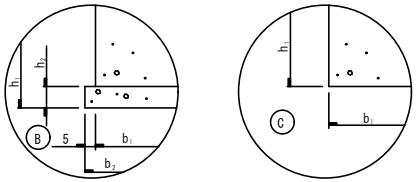

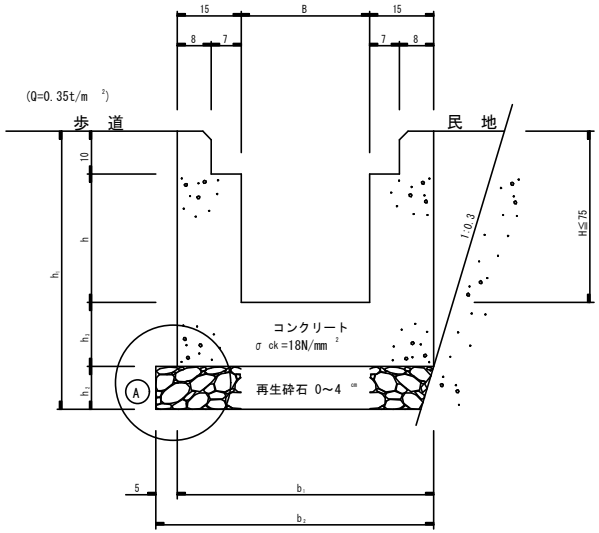

基礎の種類

区分	品　質	形状・寸法
Ⓐ	再生砕石	0～4cm
Ⓑ	ｺﾝｸﾘｰﾄ	σck=18N/mm 2

寸　法　表

(cm)

○印施工	工　種	B	H	h1 A	h1 B	h1 C	h2 A	h2 B	h3	b1	b2
	UB-2 (20×30)	20	30	55	50	45	10	5	15	50	55
	(30×40)	30	40	70	60	55	15	5	15	60	65
	(40×50)	40	50	80	70	65	15	5	15	70	75
	(50×60)	50	60	90	80	75	15	5	15	80	85
	(60×70)	60	70	100	90	85	15	5	15	90	95

数　量　表

(1m当り)

基礎 Ⓐ 再生砕石 (t=10)m 2	基礎 Ⓐ 再生砕石 (t=15)m 2	基礎 Ⓑ ｺﾝｸﾘｰﾄ (t=5)m 3	基礎 Ⓑ 基礎型枠 m2	m2 型　枠	m3 ｺﾝｸﾘｰﾄ
0.535	—	0.027	0.050	1.800	0.151
—	0.628	0.032	0.050	2.200	0.196
—	0.728	0.037	0.050	2.600	0.241
—	0.828	0.042	0.050	3.000	0.286
—	0.928	0.047	0.050	3.400	0.331

図番

U型側溝工（UB-2-R）

車道用

H≦55

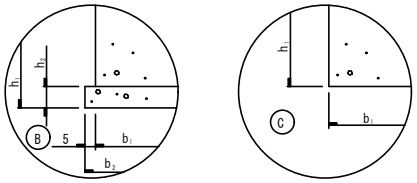

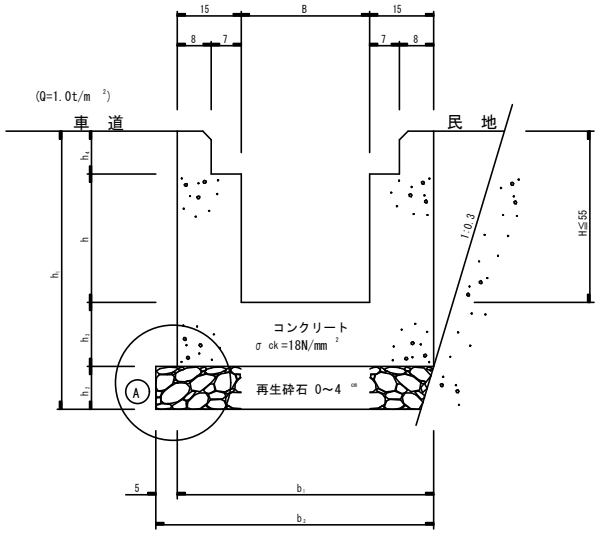

基礎の種類

区分	品　質	形状・寸法
Ⓐ	再生砕石	0～4cm
Ⓑ	ｺﾝｸﾘｰﾄ	σck=18N/mm 2

Bの区分によるh 4の変化

記号 / Bの区分	h4
B≦20	10
20＜B≦30	11
30＜B≦40	12
40＜B≦50	13
50＜B≦60	14
60＜B	15

寸　法　表

(cm)

施工順序	工　種	B	H	h1 A	h1 B	h1 C	h2 A	h2 B	h3	h4	b1	b2
	UB-2-R (20×30)	20	30	55	50	45	10	5	15	10	50	55
	(30×40)	30	40	70	60	55	15	5	15	11	60	65
	(40×50)	40	50	80	70	65	15	5	15	12	70	75

数　量　表

(1m当り)

基礎 Ⓐ 再生砕石 (t=10)m 2	基礎 Ⓐ 再生砕石 (t=15)m 2	基礎 Ⓑ ｺﾝｸﾘｰﾄ (t=5)m 3	基礎 Ⓑ 基礎型枠 m2	m2 型　枠	m3 ｺﾝｸﾘｰﾄ
0.535	—	0.027	0.050	1.800	0.151
—	0.628	0.032	0.050	2.200	0.195
—	0.728	0.037	0.050	2.600	0.238

図番

U型側溝工（UB-3）

歩道用

H≦75

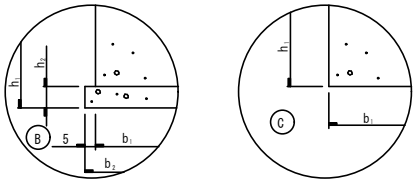

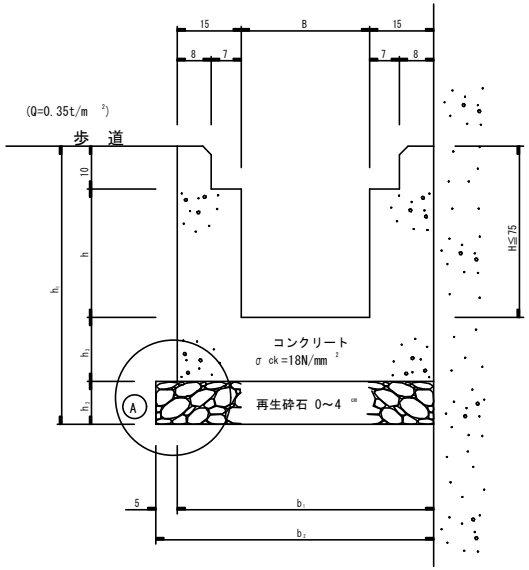

基礎の種類

区分	品　質	形状・寸法
Ⓐ	再生砕石	0～4cm
Ⓑ	ｺﾝｸﾘｰﾄ	σck=18N/mm 2

寸　法　表

(cm)

○印施工	工　種	B	H	h1 A	h1 B	h1 C	h2 A	h2 B	h3	b1	b2
	UB-3 (20×30)	20	30	55	50	45	10	5	15	50	55
	(30×40)	30	40	70	60	55	15	5	15	60	65
	(40×50)	40	50	80	70	65	15	5	15	70	75
	(50×60)	50	60	90	80	75	15	5	15	80	85
	(60×70)	60	70	100	90	85	15	5	15	90	95

数　量　表

(1m当り)

基礎 Ⓐ 再生砕石 (t=10)m 2	基礎 Ⓐ 再生砕石 (t=15)m 2	基礎 Ⓑ ｺﾝｸﾘｰﾄ (t=5)m 3	基礎 Ⓑ 基礎型枠 m2	m2 型　枠	m3 ｺﾝｸﾘｰﾄ
0.550	—	0.028	0.050	1.350	0.151
—	0.650	0.033	0.050	1.650	0.196
—	0.750	0.038	0.050	1.950	0.241
—	0.850	0.043	0.050	2.250	0.286
—	0.950	0.048	0.050	2.550	0.331

図番

U型側溝工（UB-3-R）

車道用

H≦55

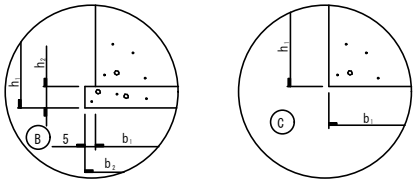

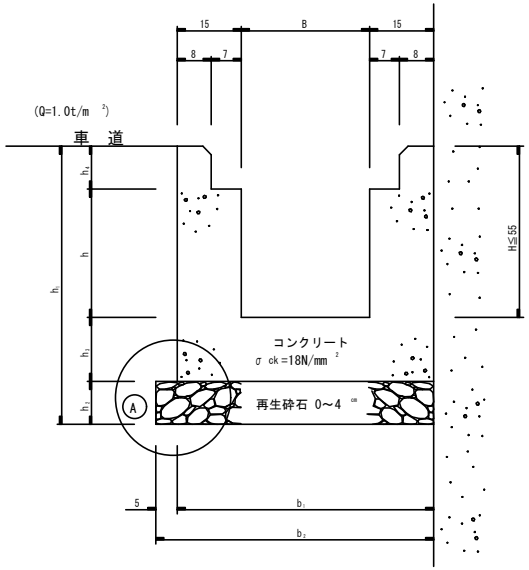

基礎の種類

区分	品　質	形状・寸法
Ⓐ	再生砕石	0～4cm
Ⓑ	ｺﾝｸﾘｰﾄ	σck=18N/mm 2

Bの区分によるh 4の変化

記号 / Bの区分	h4
B≦20	10
20＜B≦30	11
30＜B≦40	12
40＜B≦50	13
50＜B≦60	14
60＜B	15

寸　法　表

(cm)

○印施工	工　種	B	H	h1 A	h1 B	h1 C	h2 A	h2 B	h3	h4	b1	b2
	UB-3-R (20×30)	20	30	55	50	45	10	5	15	10	50	55
	(30×40)	30	40	70	60	55	15	5	15	11	60	65
	(40×50)	40	50	80	70	65	15	5	15	12	70	75

数　量　表

(1m当り)

基礎 Ⓐ 再生砕石 (t=10)m 2	基礎 Ⓐ 再生砕石 (t=15)m 2	基礎 Ⓑ ｺﾝｸﾘｰﾄ (t=5)m 3	基礎 Ⓑ 基礎型枠 m2	m2 型　枠	m3 ｺﾝｸﾘｰﾄ
0.550	—	0.028	0.050	1.350	0.151
—	0.650	0.033	0.050	1.650	0.195
—	0.750	0.038	0.050	1.950	0.238

図番

U型側溝工（UB-K1-R, UB-K1H-R）

車道用

H≦55

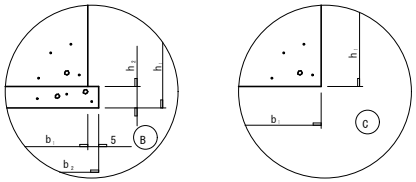

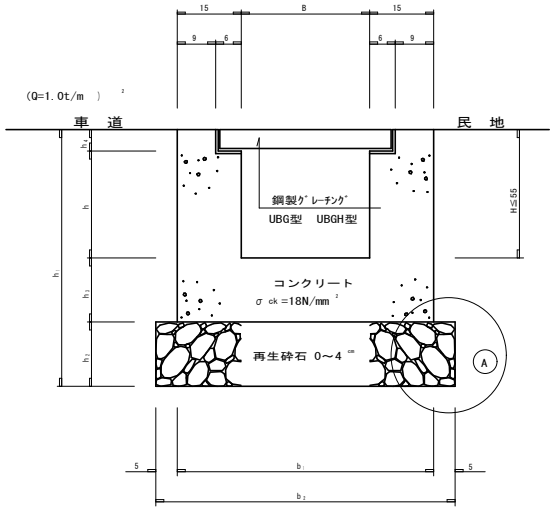

基礎の種類

区分	品 質	形状・寸法
Ⓐ	再生砕石	0～4cm
Ⓑ	コンクリート	σ_{ck} =18N/mm²

寸 法 表

(cm)

印	工 種	B	H	h1 A	h1 B	h1 C	h2 A	h2 B	h3	h4	b1	b2
	UB-K1-R (20×20)	20	20	45	40	35	10	5	15	5.0	50	60
	(30×30)	30	30	55	50	45	10	5	15	5.6	60	70
	(40×40)	40	40	70	60	55	15	5	15	7.1	70	80
	(50×50)	50	50	80	70	65	15	5	15	8.6	80	90
	UB-K H-R (20×20)	20	20	45	40	35	10	5	15	5.0	50	60
	(30×30)	30	30	55	50	45	10	5	15	5.6	60	70
	(40×40)	40	40	70	60	55	15	5	15	7.1	70	80
	(50×50)	50	50	80	70	65	15	5	15	8.6	80	90

数 量 表

(1m当り)

基礎 Ⓐ 再生砕石 (t=10)m²	基礎 Ⓐ 再生砕石 (t=15)m²	基礎 Ⓑ コンクリート (t=5)m³	基礎 Ⓑ 基礎型枠 m²	m² 型 枠	m³ コンクリート	m グレーチング 粗目	m グレーチング 細目
0.600	—	0.030	0.100	1.300	0.129	1.000	—
0.700	—	0.035	0.100	1.688	0.173	1.000	—
—	0.800	0.040	0.100	2.058	0.216	1.000	—
—	0.900	0.045	0.100	2.428	0.260	1.000	—
0.600	—	0.030	0.100	1.300	0.129	—	1.000
0.700	—	0.035	0.100	1.688	0.173	—	1.000
—	0.800	0.040	0.100	2.058	0.216	—	1.000
—	0.900	0.045	0.100	2.428	0.260	—	1.000

Bの区分によるh4の変化

B	(粗目) B≦20	20<B ≦25	25<B ≦30	30<B ≦35	35<B ≦40	40<B ≦45	45<B ≦50	(細目) B≦20	20<B ≦25	25<B ≦30	30<B ≦35	35<B ≦40	40<B ≦45	45<B ≦50
h4	5.0	5.0	5.6	6.1	7.1	8.1	8.6	3.8	4.4	5.0	5.0	5.6	5.6	5.6

図番

U型側溝工（UB-K2-R, UB-K2H-R）

車道用

H≦55

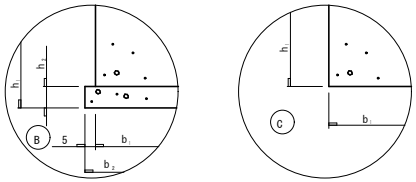

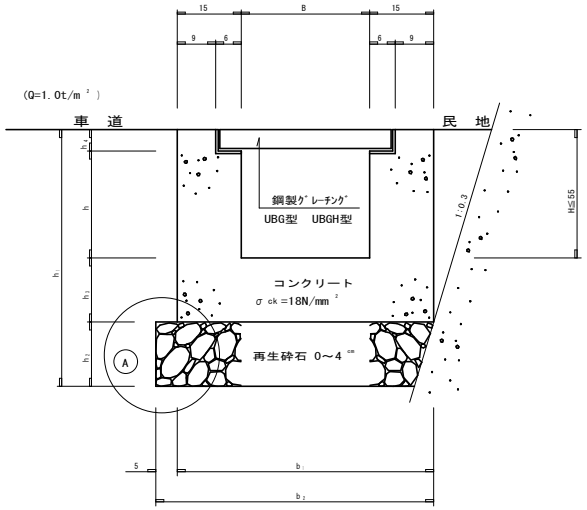

基礎の種類

区分	品 質	形状・寸法
A	再生砕石	0～4cm
B	コンクリート	σ_{ck} =18N/mm²

寸 法 表

(cm)

○印施工	工 種	B	H	h_1 A	h_1 B	h_1 C	h_2 A	h_2 B	h_3	h_4	b_1	b_2
	UB-K₂-R（20×20）	20	20	45	40	35	10	5	15	5.0	50	55
	(30×30)	30	30	55	50	45	10	5	15	5.6	60	65
	(40×40)	40	40	70	60	55	15	5	15	7.1	70	75
	(50×50)	50	50	80	70	65	15	5	15	8.6	80	85
	UB-K₂H-R（20×20）	20	20	45	40	35	10	5	15	5.0	50	55
	(30×30)	30	30	55	50	45	10	5	15	5.6	60	65
	(40×40)	40	40	70	60	55	15	5	15	7.1	70	75
	(50×50)	50	50	80	70	65	15	5	15	8.6	80	85

数 量 表

(1m当り)

基礎 A 再生砕石 (t=10)m²	基礎 A 再生砕石 (t=15)m²	基礎 B コンクリート (t=5)m³	基礎 B 基礎型枠 m²	m² 型 枠	m³ コンクリート	m グレーチング 粗目	m グレーチング 細目
0.535	—	0.027	0.050	1.300	0.129	1.000	—
0.635	—	0.032	0.050	1.688	0.173	1.000	—
—	0.728	0.037	0.050	2.058	0.216	1.000	—
—	0.828	0.042	0.050	2.428	0.260	1.000	—
0.535	—	0.027	0.050	1.300	0.129	—	1.000
0.635	—	0.032	0.050	1.688	0.173	—	1.000
—	0.728	0.037	0.050	2.058	0.216	—	1.000
—	0.828	0.042	0.050	2.428	0.260	—	1.000

Bの区分によるh_4の変化

B	(粗目) B≦20	20＜B ≦25	25＜B ≦30	30＜B ≦35	35＜B ≦40	40＜B ≦45	45＜B ≦50	20＜B B≦20	(細目) ≦25	25＜B ≦30	30＜B ≦35	35＜B ≦40	40＜B ≦45	45＜B ≦50
h_4	5.0	5.0	5.6	6.1	7.1	8.1	8.6	3.8	4.4	5.0	5.0	5.6	5.6	5.6

図番

U型側溝工（UB-K3-R, UB-K3H-R）

車道用

H≦55

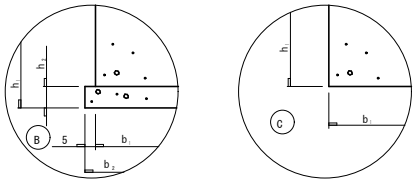

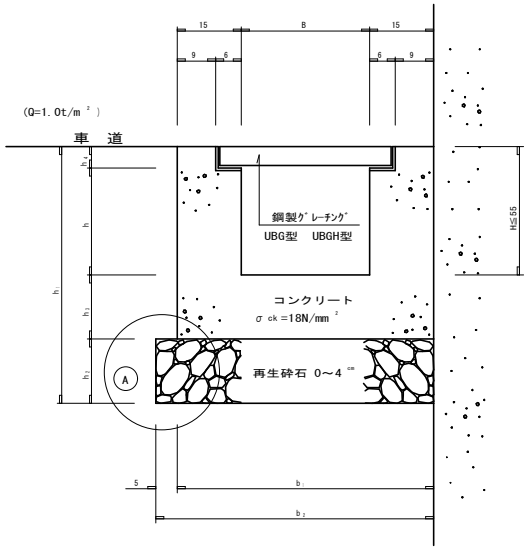

基礎の種類

区分	品 質	形状・寸法
A	再生砕石	0～4cm
B	コンクリート	σck=18N/mm²

寸 法 表

(cm)

印	工 種	B	H	h1 A	h1 B	h1 C	h2 A	h2 B	h3	h4	b1	b2
	UB-K3-R (20×20)	20	20	45	40	35	10	5	15	5.0	50	55
	(30×30)	30	30	55	50	45	10	5	15	5.6	60	65
	(40×40)	40	40	70	60	55	15	5	15	7.1	70	75
	(50×50)	50	50	80	70	65	15	5	15	8.6	80	85
	UB-K3H-R (20×20)	20	20	45	40	35	10	5	15	3.8	50	55
	(30×30)	30	30	55	50	45	10	5	15	5.0	60	65
	(40×40)	40	40	70	60	55	15	5	15	5.6	70	75
	(50×50)	50	50	80	70	65	15	5	15	5.6	80	85

Bの区分によるh4の変化

B	(粗目) B≦20	20＜B ≦25	25＜B ≦30	30＜B ≦35	35＜B ≦40	40＜B ≦45	45＜B ≦50	(細目) B≦20	20＜B ≦25	25＜B ≦30	30＜B ≦35	35＜B ≦40	40＜B ≦45	45＜B ≦50
h4	5.0	5.0	5.6	6.1	7.1	8.1	8.6	3.8	4.4	5.0	5.0	5.6	5.6	5.6

数 量 表

(1m当り)

基礎 A 再生砕石 (t=10)m²	基礎 A 再生砕石 (t=15)m²	基礎 B コンクリート (t=5)m³	基礎 B 基礎型枠 m²	m² 型 枠	m³ コンクリート	m グレーチング 粗目	m グレーチング 細目
0.550	—	0.028	0.050	0.950	0.129	1.000	—
0.650	—	0.033	0.050	1.238	0.173	1.000	—
—	0.750	0.038	0.050	1.508	0.216	1.000	—
—	0.850	0.043	0.050	1.778	0.260	1.000	—
0.550	—	0.028	0.050	0.974	0.130	—	1.000
0.650	—	0.033	0.050	1.250	0.174	—	1.000
—	0.750	0.038	0.050	1.538	0.218	—	1.000
—	0.850	0.043	0.050	1.838	0.263	—	1.000

図番

U型側溝工（UD-K-R, UD-KH-R）

車道用

H≦55

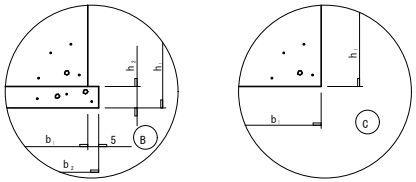

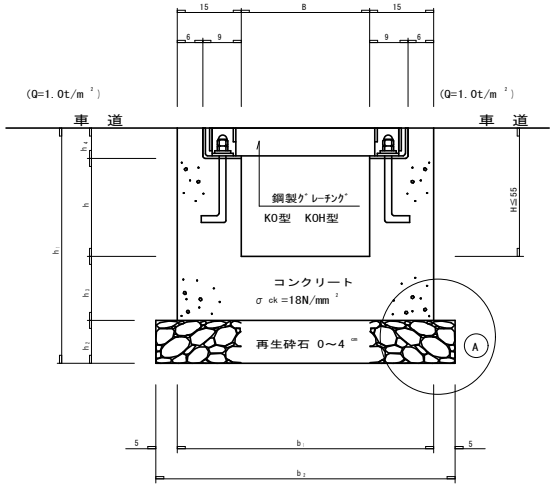

基礎の種類

区分	品　質	形状・寸法
A	再生砕石	0～4cm
B	コンクリート	σck=18N/mm²

Bの区分によるh4の変化

Bの区分 ＼ 記号	粗目	細目
30	7.1	7.1
40	8.1	8.1
50	9.6	9.6

寸　法　表

印無し	工　種	B	H	h1 A	h1 B	h1 C	h2 A	h2 B	h3	h4	b1	b2	h
	UD-K-R(30×30)	30	30	55	50	45	10	5	15	7.1	60	70	22.9
	(40×40)	40	40	70	60	55	15	5	15	8.1	70	80	31.9
	(50×50)	50	50	80	70	65	15	5	15	9.6	80	90	40.4
	UD-KH-R(30×30)	30	30	55	50	45	10	5	15	7.1	60	70	23.9
	(40×40)	40	40	70	60	55	15	5	15	8.1	70	80	32.9
	(50×50)	50	50	80	70	65	15	5	15	9.6	80	90	40.4

数　量　表

(1m当り)

基礎 A 再生砕石 (t=10)m²	基礎 A 再生砕石 (t=15)m²	基礎 B コンクリート (t=5)m³	基礎 B 基礎型枠 m²	m² 型　枠	m³ コンクリート	m グレーチング 粗目	m グレーチング 細目
0.700	—	0.035	0.100	1.658	0.167	1.000	—
—	0.800	0.040	0.100	2.038	0.210	1.000	—
—	0.900	0.045	0.100	2.408	0.253	1.000	—
0.700	—	0.035	0.100	1.658	0.167	—	1.000
—	0.800	0.040	0.100	2.038	0.210	—	1.000
—	0.900	0.045	0.100	2.408	0.253	—	1.000

図番

U型側溝工（UP1-1）

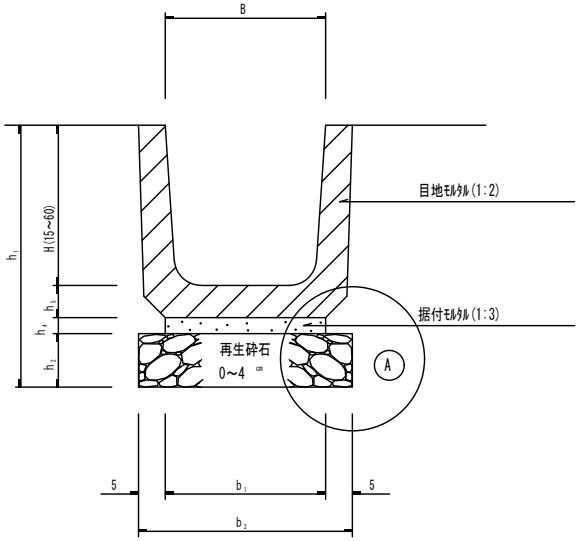

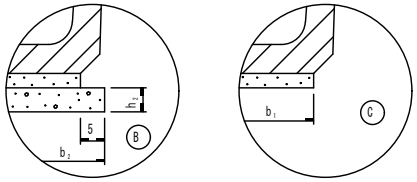

基礎の種類

区分	品　質	形状・寸法
A	再生砕石	0～4cm
B	ｺﾝｸﾘｰﾄ	σ_{ck} =18N/mm^2

ﾓﾙﾀﾙの品質

	配　合
据付ﾓﾙﾀﾙ	1 : 3
目地ﾓﾙﾀﾙ	1 : 2

寸　法　表

(cm)

○印施工	工　種	B	H	h_1 A	h_1 B	h_1 C	h_2 A	h_2 B	h_4	h_5	b_1	b_2
	UP1-1 (150)	15	15	31.5	26.5	21.5	10	5	3	3.5	16	26
	(180)	18	18	35	30	25	10	5	3	4.0	19	29
	(240)	24	24	42	37	32	10	5	3	5.0	24	34
	(300A)	30	24	43	38	33	10	5	3	6.0	30	40
	(300B)	30	30	49	44	39	10	5	3	6.0	30	40
	(300C)	30	36	55.5	50.5	45.5	10	5	3	6.5	30	40
	(360A)	36	30	49.5	44.5	39.5	10	5	3	6.5	36	46
	(360B)	36	36	55.5	50.5	45.5	10	5	3	6.5	36	46
	(450)	45	45	65	60	55	10	5	3	7.0	43	53
	(600)	60	60	81	76	71	10	5	3	8.0	60	70

数　量　表

(1m当り)

基礎 A 再生砕石 (t=10)m^2	基礎 A 再生砕石 (t=15)m^2	基礎 B ｺﾝｸﾘｰﾄ (t=5)m^3	基礎 B 基礎型枠 m^2	m^2 型　枠	m^3 ｺﾝｸﾘｰﾄ	m^3 据付モルタル	m U型トラフ	kg/m U型トラフ重量
0.260	—	0.013	0.100	—	—	0.005	1.000	40.000
0.290	—	0.015	0.100	—	—	0.006	1.000	56.667
0.340	—	0.017	0.100	—	—	0.007	1.000	91.667
0.400	—	0.020	0.100	—	—	0.009	1.000	116.667
0.400	—	0.020	0.100	—	—	0.009	1.000	131.667
0.400	—	0.020	0.100	—	—	0.009	1.000	153.333
0.460	—	0.023	0.100	—	—	0.011	1.000	150.000
0.460	—	0.023	0.100	—	—	0.011	1.000	166.667
0.530	—	0.027	0.100	—	—	0.013	1.000	223.333
0.700	—	0.035	0.100	—	—	0.018	1.000	348.333

図番

U型側溝工 (UP1-3)

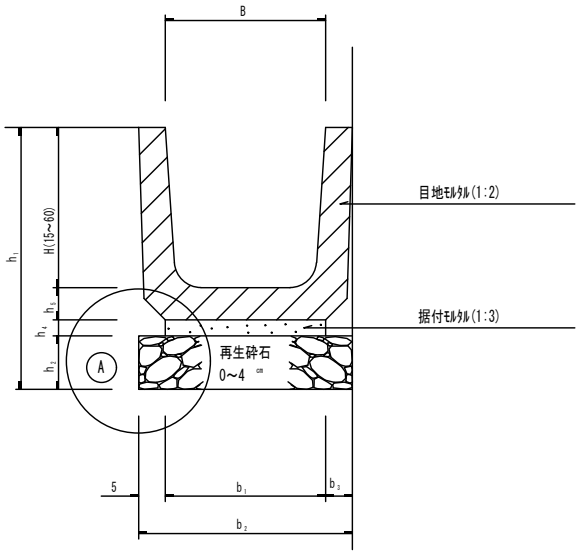

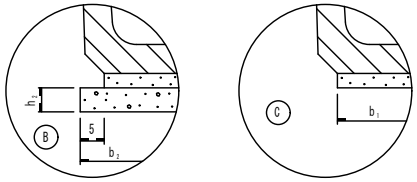

基礎の種類

区分	品　質	形状・寸法
A	再生砕石	0～4cm
B	ｺﾝｸﾘｰﾄ	σ_{ck} =18N/mm^2

ﾓﾙﾀﾙの品質

	配　合
据付ﾓﾙﾀﾙ	1 : 3
目地ﾓﾙﾀﾙ	1 : 2

寸　法　表

(cm)

○印施工	工　種	B	H	h_1 A	h_1 B	h_1 C	h_2 A	h_2 B	h_4	h_5	b_1	b_2	b_3
	UP$_1$-3 (150)	15	15	31.5	26.5	21.5	10	5	3	3.5	16	23.5	2.5
	(180)	18	18	35	30	25	10	5	3	4.0	19	27	3.0
	(240)	24	24	42	37	32	10	5	3	5.0	24	33.5	4.5
	(300A)	30	24	43	38	33	10	5	3	6.0	30	40	5.0
	(300B)	30	30	49	44	39	10	5	3	6.0	30	40	5.0
	(300C)	30	36	55.5	50.5	45.5	10	5	3	6.5	30	40	5.0
	(360A)	36	30	49.5	44.5	39.5	10	5	3	6.5	36	46	5.0
	(360B)	36	36	55.5	50.5	45.5	10	5	3	6.5	36	46	5.0
	(450)	45	45	65	60	55	10	5	3	7.0	43	54.5	6.5
	(600)	60	60	81	76	71	10	5	3	8.0	60	72	7.0

数　量　表

(1m当り)

基礎 A 再生砕石 (t=10)m^2	基礎 A 再生砕石 (t=15)m^2	基礎 B ｺﾝｸﾘｰﾄ (t=5)m^3	基礎 B 基礎型枠 m^2	m^2 型　枠	m^3 ｺﾝｸﾘｰﾄ	m^3 据付モルタル	m U型トラフ	kg/m U型トラフ重量
0.235	—	0.012	0.050	—	—	0.005	1.000	40.000
0.270	—	0.014	0.050	—	—	0.006	1.000	56.667
0.335	—	0.017	0.050	—	—	0.007	1.000	91.667
0.400	—	0.020	0.050	—	—	0.009	1.000	116.667
0.400	—	0.020	0.050	—	—	0.009	1.000	131.667
0.400	—	0.020	0.050	—	—	0.009	1.000	153.333
0.460	—	0.023	0.050	—	—	0.011	1.000	150.000
0.460	—	0.023	0.050	—	—	0.011	1.000	166.667
0.545	—	0.027	0.050	—	—	0.013	1.000	223.333
0.720	—	0.036	0.050	—	—	0.018	1.000	348.333

図番

U型側溝工（UP2-1）

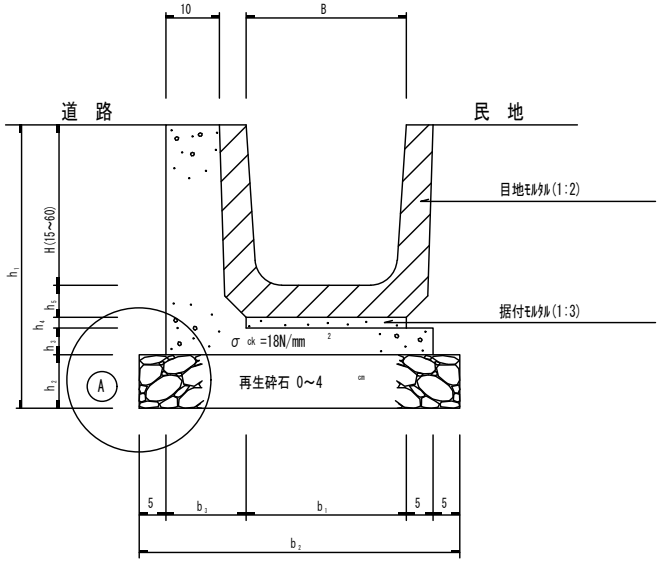

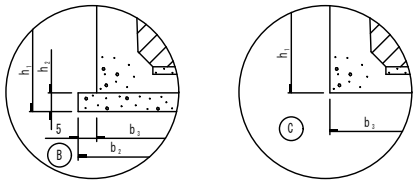

基礎の種類

区分	品 質	形状・寸法
A	再生砕石	0～4cm
B	ｺﾝｸﾘｰﾄ	σ_{ck} =18N/mm^2

モルタルの品質

	配 合
据付ﾓﾙﾀﾙ	1 : 3
目地ﾓﾙﾀﾙ	1 : 2

寸 法 表

(cm)

印 施工	工 種	B	H	h_1 A	h_1 B	h_1 C	h_2 A	h_2 B	h_3	h_4	h_5	b_1	b_2	b_3			
	UP$_1$-1 (150)	15	15	35.5	30.5	25.5	10	5	5	2	3.5	16	43.5	12.5			
	(180)	18	18	39	34	29	10	5	5	2	4.0	19	47.0	13.0			
	(240)	24	24	46	41	36	10	5	5	2	5.0	24	53.5	14.5			
	(300A)	30	24	47	42	37	10	5	5	2	6.0	30	60.0	15.0			
	(300B)	30	30	53	48	43	10	5	5	2	6.0	30	60.0	15.0			
	(300C)	30	36	59.5	54.5	49.5	10	5	5	2	6.5	30	60.0	15.0			
	(360A)	36	30	53.5	48.5	43.5	10	5	5	2	6.5	36	66.0	15.0			
	(360B)	36	36	59.5	54.5	49.5	10	5	5	2	6.5	36	66.0	15.0			
	(450)	45	45	69	64	59	10	5	5	2	7.0	43	74.5	16.5			
	(600)	60	60	85	80	75	10	5	5	2	8.0	60	92.0	17.0			

数 量 表

(1m当り)

基礎 A 再生砕石 (t=10)m^2	基礎 A 再生砕石 (t=15)m^2	基礎 B ｺﾝｸﾘｰﾄ (t=5)m^3	基礎 B 基礎型枠 m^2	m^2 型 枠	m^3 ｺﾝｸﾘｰﾄ	m^3 据付モルタル	m U型トラフ	kg/m U型トラフ重量		
0.435	——	0.022	0.100	0.355	0.038	0.003	1.000	40.000		
0.470	——	0.024	0.100	0.390	0.044	0.004	1.000	56.667		
0.535	——	0.027	0.100	0.460	0.055	0.005	1.000	91.667		
0.600	——	0.030	0.100	0.470	0.061	0.006	1.000	116.667		
0.600	——	0.030	0.100	0.530	0.067	0.006	1.000	131.667		
0.600	——	0.030	0.100	0.595	0.074	0.006	1.000	153.333		
0.660	——	0.033	0.100	0.535	0.070	0.007	1.000	150.000		
0.660	——	0.033	0.100	0.595	0.077	0.007	1.000	166.667		
0.745	——	0.037	0.100	0.690	0.092	0.009	1.000	223.333		
0.920	——	0.046	0.100	0.850	0.121	0.012	1.000	348.333		

図番

U型側溝工 (UP2-3)

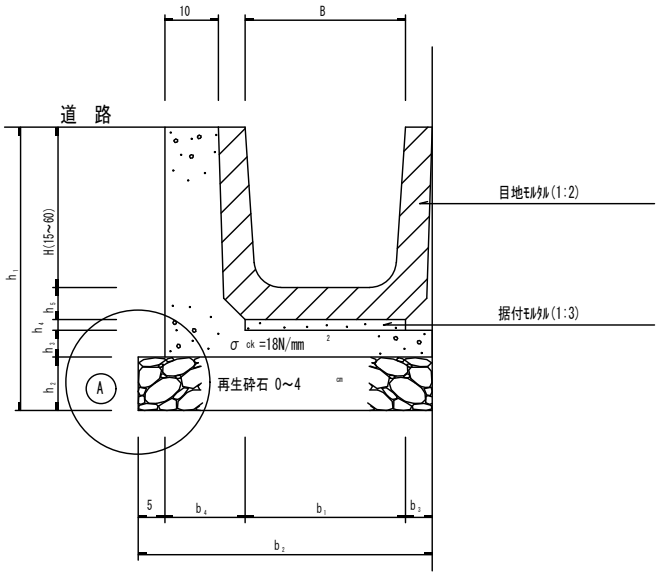

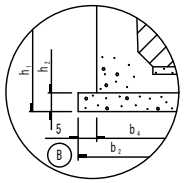

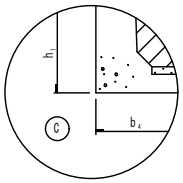

基礎の種類

区分	品　質	形状・寸法
A	再生砕石	0～4cm
B	ｺﾝｸﾘｰﾄ	σ_{ck} =18N/mm^2

ﾓﾙﾀﾙの品質

	配　合
据付ﾓﾙﾀﾙ	1 : 3
目地ﾓﾙﾀﾙ	1 : 2

寸　法　表

(cm)

○印施工	工　種	B	H	h_1 A	h_1 B	h_1 C	h_2 A	h_2 B	h_3	h_4	h_5	b_1	b_2	b_3	b_4		
	UP$_2$-3 (150)	15	15	35.5	30.5	25.5	10	5	5	2	3.5	16	36.0	2.5	12.5		
	(180)	18	18	39	34	29	10	5	5	2	4.0	19	40.0	3.0	13.0		
	(240)	24	24	46	41	36	10	5	5	2	5.0	24	48.0	4.5	14.5		
	(300A)	30	24	47	42	37	10	5	5	2	6.0	30	55.0	5.0	15.0		
	(300B)	30	30	53	48	43	10	5	5	2	6.0	30	55.0	5.0	15.0		
	(300C)	30	36	59.5	54.5	49.5	10	5	5	2	6.5	30	55.0	5.0	15.0		
	(360A)	36	30	53.5	48.5	43.5	10	5	5	2	6.5	36	61.0	5.0	15.0		
	(360B)	36	36	59.5	54.5	49.5	10	5	5	2	6.5	36	61.0	5.0	15.0		
	(450)	45	45	69	64	59	10	5	5	2	7.0	43	71.0	6.5	16.5		
	(600)	60	60	85	80	75	10	5	5	2	8.0	60	89.0	7.0	17.0		

数　量　表

(1m当り)

基礎 A 再生砕石 (t=10)m^2	基礎 A 再生砕石 (t=15)m^2	基礎 B ｺﾝｸﾘｰﾄ (t=5)m^3	基礎 B 基礎型枠 m^2	m^2 型　枠	m^3 ｺﾝｸﾘｰﾄ	m^3 据付モルタル	m U型トラフ	kg/m U型トラフ重量		
0.360	——	0.018	0.050	0.305	0.037	0.003	1.000	40.000		
0.400	——	0.020	0.050	0.340	0.043	0.004	1.000	56.667		
0.480	——	0.024	0.050	0.410	0.055	0.005	1.000	91.667		
0.550	——	0.028	0.050	0.420	0.061	0.006	1.000	116.667		
0.550	——	0.028	0.050	0.480	0.067	0.006	1.000	131.667		
0.550	——	0.028	0.050	0.545	0.074	0.006	1.000	153.333		
0.610	——	0.031	0.050	0.485	0.070	0.007	1.000	150.000		
0.610	——	0.031	0.050	0.545	0.077	0.007	1.000	166.667		
0.710	——	0.036	0.050	0.640	0.093	0.009	1.000	223.333		
0.890	——	0.045	0.050	0.800	0.122	0.012	1.000	348.333		

図番

U型側溝工（ﾌﾟﾚｷｬｽﾄJIS型）

歩道用

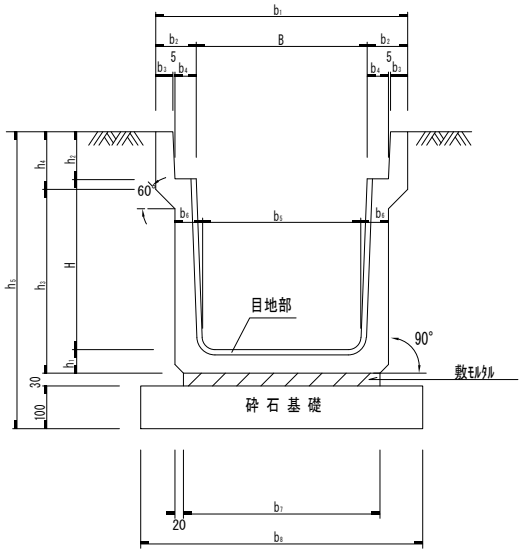

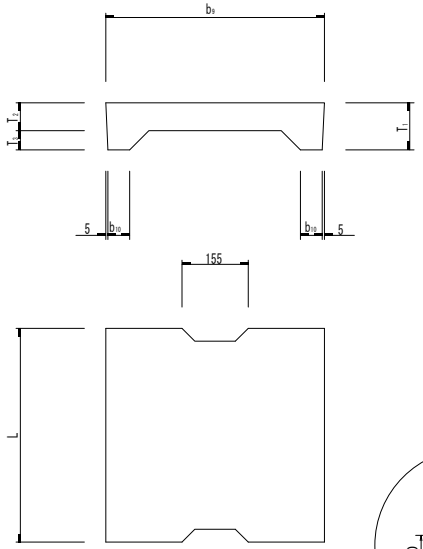

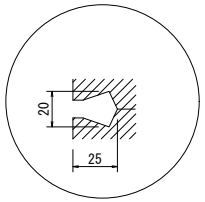

目地部(参考)

※目地部はモルタル詰め
で処理すること。

（道路用プレキャスト鉄筋コンクリートU型側こうぶた）寸法表

記号	寸法表 (単位mm)						1枚当たり重量 (kg)	摘要
	b_9	b_{10}	T_1	T_2	T_3	L		
B250	362	50	90	55	35	500	29	JIS A 5372 1種
B300	412	51	95	55	40	500	33	
B400	512	51	110	65	45	500	47	
B500	622	56	125	75	50	500	65	

（道路用プレキャスト鉄筋コンクリートU型側こう：ふた付き）寸法および材料表

記号	寸法表 (単位mm)																材料表 (10m当たり)				側こう一個当たり重量 (kg)	摘要
	B	H	b_1	b_2	b_3	b_4	b_5	b_6	b_7	b_8	h_1	h_2	h_3	h_4	h_5	L	砕石基礎 (m^2)	据付ﾓﾙﾀﾙ (m^3)	側こう (個)	側こうふた (枚)		
B250-H250	250	250	450	100	40	55	230	55	300	500	55	90	275	120	525	2000	5.000	0.090	5	20	290	JIS A 5372 1種
B300-H300	300	300	500	100	40	55	280	60	360	560	60	95	335	120	585	2000	5.600	0.108	5	20	348	
B300-H400	300	400	500	100	40	55	270	65	360	560	65	95	440	120	690	2000	5.600	0.108	5	20	420	
B300-H500	300	500	500	100	40	55	260	70	360	560	70	95	545	120	795	2000	5.600	0.108	5	20	497	
B400-H400	400	400	600	100	40	55	370	65	460	660	65	110	440	135	705	2000	6.600	0.138	5	20	457	
B400-H500	400	500	600	100	40	55	360	70	460	660	70	110	545	135	810	2000	6.600	0.138	5	20	536	
B500-H500	500	500	720	110	45	60	460	70	560	760	70	125	545	150	825	2000	7.600	0.168	5	20	594	
B500-H600	500	600	720	110	45	60	450	75	560	760	75	125	650	150	930	2000	7.600	0.168	5	20	680	

＜平成26年度改定＞

U型側溝工（ﾌﾟﾚｷｬｽﾄJIS型）

車道用

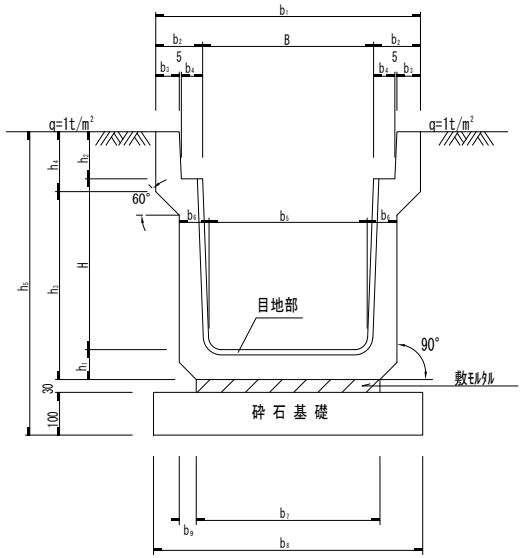

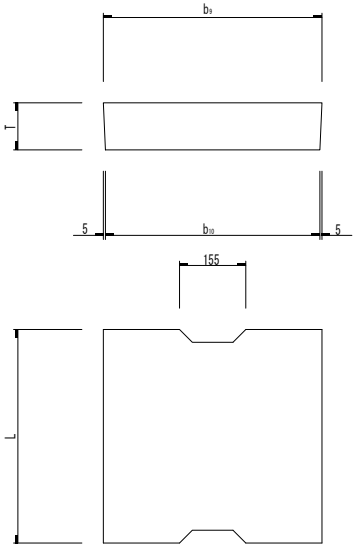

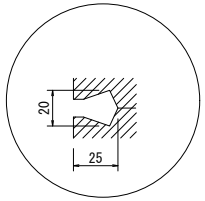

目地部(参考)

※目地部はモルタル詰め
で処理すること。

（道路用プレキャスト鉄筋コンクリートU型側こうぶた）寸法表

記号	寸法表 (単位mm) b_9	b_{10}	T	L	1枚当たり重量 (kg)	摘要
B250	362	352	90	500	37	JIS A 5372 3種
B300	412	402	95	500	45	
B400	512	502	110	500	65	
B500	622	612	125	500	91	

（道路用プレキャスト鉄筋コンクリートU型側こう：ふた付き）寸法および材料表

記号	寸法表 (単位mm) B	H	b_1	b_2	b_3	b_4	b_5	b_6	b_7	b_8	b_9	h_1	h_2	h_3	h_4	h_5	L	材料表 (10m当たり) 砕石基礎 (m^2)	据付ﾓﾙﾀﾙ (m^3)	側こう (個)	側こうふた (枚)	側こう一個当たり重量 (kg)	摘要
B250-H250	250	250	460	105	45	55	230	65	300	500	30	65	90	285	120	535	2000	5.000	0.090	5	20	333	JIS A 5372 3種
B300-H300	300	300	520	110	50	55	280	70	360	560	30	70	95	325	140	595	2000	5.600	0.108	5	20	419	
B300-H400	300	400	520	110	50	55	270	70	330	530	40	70	95	425	140	695	2000	5.300	0.099	5	20	472	
B300-H500	300	500	520	110	50	55	260	80	340	540	40	80	95	535	140	805	2000	5.400	0.102	5	20	585	
B400-H400	400	400	630	115	55	55	370	70	430	630	40	70	110	440	140	710	2000	6.300	0.129	5	20	516	
B400-H500	400	500	630	115	55	55	360	80	440	640	40	80	110	550	140	820	2000	6.400	0.132	5	20	634	
B500-H500	500	500	750	125	60	60	460	80	540	740	40	80	125	550	155	835	2000	7.400	0.162	5	20	700	
B500-H600	500	600	750	125	60	60	450	90	550	750	40	90	125	640	175	945	2000	7.500	0.165	5	20	849	

プレキャストU型側溝

No. 30

記　号	PU100型

標準施工断面図

※ＰＧＵ側溝に使用できる。

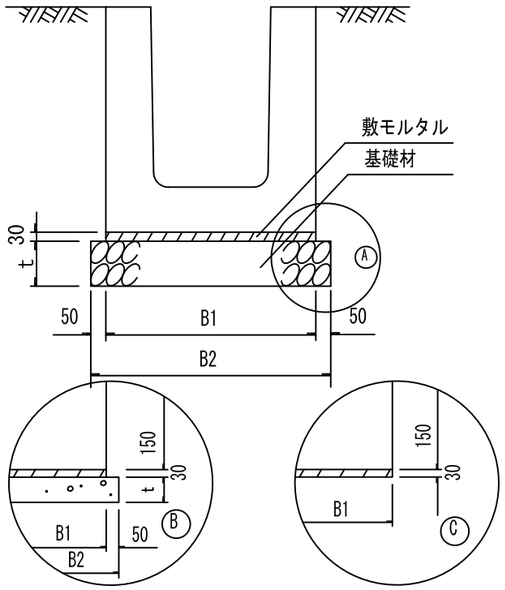

断 面 図

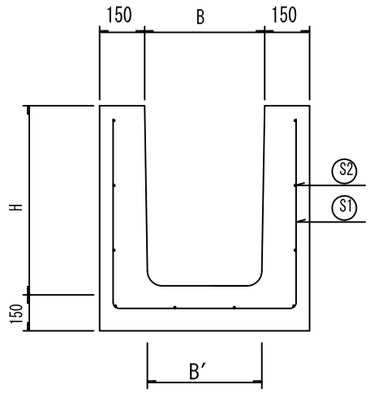

側 面 図

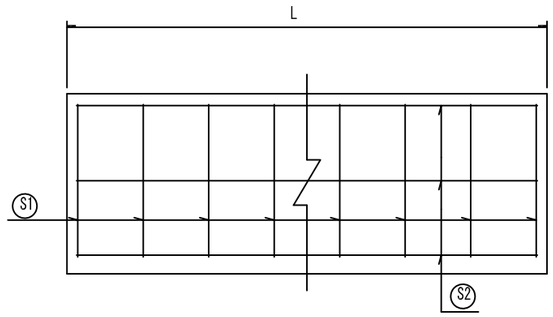

［ 適用範囲 ］

1. 活荷重は、一般車両のT-25とし
道路と平行に載荷する。

〔２次製品仕様〕

1. コンクリート強度

強度･応用度		側　溝
設計基準強度	σck	24N/mm²以上
許容曲げ圧縮応力度	σca	8N/mm²

2. 鉄筋類

種別	許容引張応力度 σsa
SD295A	160N/mm²

寸　法　表

(mm)

○印施工	記号	工　種	B	B′	H	B1	B2	t A	t B	鉄筋表 径×本数 L=2000 S1横筋	L=2000 S2横筋	L=1000 S1横筋	L=1000 S2横筋	L=4000（参考） S1横筋	L=4000（参考） S2横筋	L=3000（参考） S1横筋	L=3000（参考） S2横筋	質量（参考）（kg/個） 2.0m	1.0m	4.0m（参考）	3.0m（参考）
	PU133	300×300	300	290	300	600	700	150	50	D10×8	D6×7	D10×4	D6×7	D10×16	D6×7			875	438	1,750	
	PU134	300×400	300	287	400	600	700	150	50	D10×8	D6×7	D10×4	D6×7	D10×16	D6×7			1,020	510	2,040	
	PU135	300×500	300	280	500	600	700	150	50	D10×8	D6×7	D10×4	D6×7	D10×16	D6×7			1,165	583	2,330	
	PU136	300×600	300	280	600	600	700	150	50	D10×8	D6×9	D10×4	D6×9			D10×12	D6×9	1,313	657		1,970
	PU144	400×400	400	387	400	700	800	150	50	D10×8	D6×8	D10×4	D6×8	D10×16	D6×8			1,095	548	2,190	
	PU145	400×500	400	380	500	700	800	150	50	D10×8	D6×8	D10×4	D6×8			D10×12	D6×8	1,240	620		1,860
	PU146	400×600	400	380	600	700	800	150	50	D10×8	D6×10	D10×4	D6×10			D10×12	D6×10	1,387	693		2,080
	PU155	500×500	500	480	500	800	900	150	50	D6×8	D6×8	D6×4	D6×8			D6×12	D6×8	1,313	657		1,970
	PU156	500×600	500	480	600	800	900	150	100	D6×8	D6×10	D6×4	D6×10			D6×12	D6×10	1,453	727		2,180
	PU157	500×700	500	470	700	800	900	150	100	D6×8	D6×10	D6×4	D6×10			D6×12	D6×10	1,600	800		2,400

数　量　表

(1m当り)

基礎 Ⓐ 砕石 (t=150)m²	基礎 Ⓑ コンクリート (t=50)m³	基礎 Ⓑ 基礎型枠 m²	m³ 据付モルタル	m プレキャストU型側溝
0.700	0.035	0.100	0.018	1.000
0.700	0.035	0.100	0.018	1.000
0.700	0.035	0.100	0.018	1.000
0.700	0.035	0.100	0.018	1.000
0.800	0.040	0.100	0.021	1.000
0.800	0.040	0.100	0.021	1.000
0.800	0.040	0.100	0.021	1.000
0.900	0.045	0.100	0.024	1.000
0.900	0.090	0.200	0.024	1.000
0.900	0.090	0.200	0.024	1.000

注）PU155, PU156, PU157はPGU(F)型として使用できない。

図番

プレキャストU型側溝

記　号	PU200型

標準施工断面図

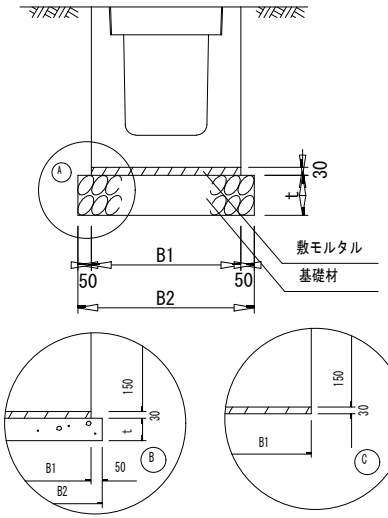

断 面 図

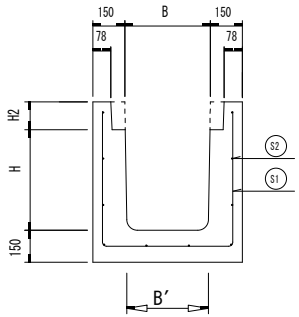

側 面 図

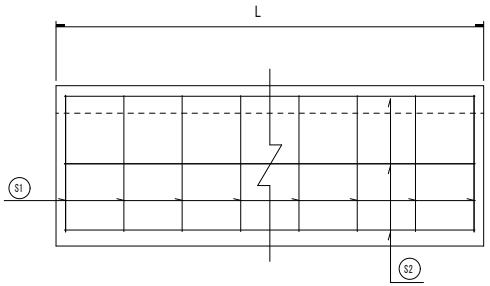

標準施工平面図

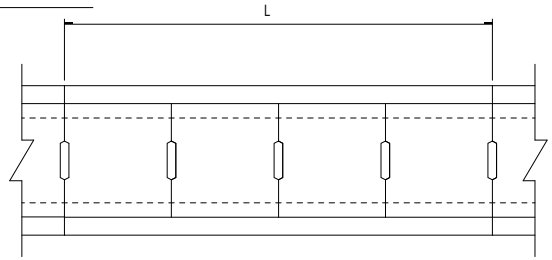

［ 蓋版構造図 ］

車道用

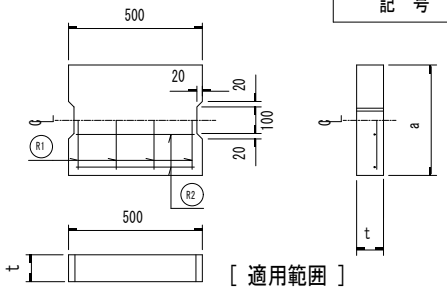

［ 適用範囲 ］

1. 活荷重は、一般車両のT-25とし
道路と平行に載荷する。

〔２次製品仕様〕

1. コンクリート強度

強度･応用度	側　溝
設計基準強度 σck	24N/mm²以上
許容曲げ圧縮応力度 σca	8N/mm²

2. 鉄筋類

種別	許容引張応力度 σsa
SD295A	160N/mm²

寸　法　表

(mm)

記号	工　種	B	B′	H	H2	B1	B2	t A	t B	鉄筋表 L=2000 S1横筋	L=2000 S2縦筋	L=1000 S1横筋	L=1000 S2縦筋	L=4000（参考） S1横筋	L=4000（参考） S2縦筋	L=3000（参考） S1横筋	L=3000（参考） S2縦筋	質量（参考）（kg/個） 2.0m	1.0m	4.0m（参考）	3.0m（参考）
PU234	300×400	300	290	290	110	600	700	150	50	D10×8	D6×7	D10×4	D6×7	D10×16	D6×7			945	473	1,890	
PU235	300×500	300	287	390	110	600	700	150	50	D10×8	D6×7	D10×4	D6×7	D10×16	D6×7			1,095	548	2,190	
PU236	300×600	300	280	490	110	600	700	150	50	D10×8	D6×9	D10×4	D6×9	D10×16	D6×9			1,235	618	2,470	
PU244	400×400	400	390	280	120	700	800	150	50	D10×8	D6×8	D10×4	D6×8	D10×16	D6×8			1,010	505	2,020	
PU245	400×500	400	387	380	120	700	800	150	50	D10×8	D6×8	D10×4	D6×8	D10×16	D6×8			1,160	580	2,320	
PU246	400×600	400	380	480	120	700	800	150	50	D10×8	D6×8	D10×4	D6×8			D10×12	D6×8	1,307	653		1,960
PU255	500×500	500	487	370	130	800	900	150	50	D10×10	D6×8	D10×5	D6×8			D10×15	D6×8	1,220	610		1,830
PU256	500×600	500	480	470	130	800	900	150	100	D10×10	D6×10	D10×5	D6×10			D10×15	D6×10	1,367	683		2,050
PU257	500×700	500	480	570	130	800	900	150	100	D10×10	D6×10	D10×5	D6×10			D10×15	D6×10	1,513	757		2,270

数　量　表

(1m当り)

記号	基礎 A 砕石 (t=150)m²	基礎 B コンクリート (t=50)m³	基礎 B 基礎型枠 m²	m³ 据付モルタル	m プレキャストU型側溝	枚 プレキャスト蓋板
PU234	0.700	0.035	0.100	0.018	1.000	4.000
PU235	0.700	0.035	0.100	0.018	1.000	4.000
PU236	0.700	0.035	0.100	0.018	1.000	4.000
PU244	0.800	0.040	0.100	0.021	1.000	4.000
PU245	0.800	0.040	0.100	0.021	1.000	4.000
PU246	0.800	0.040	0.100	0.021	1.000	4.000
PU255	0.900	0.045	0.100	0.024	1.000	4.000
PU256	0.900	0.090	0.200	0.024	1.000	4.000
PU257	0.900	0.090	0.200	0.024	1.000	4.000

記号	工　種	a	t	鉄筋表 径×本数 R1	R2	質量（参考）（kg/個）
	蓋版（車道用）					
NC230	300用	430	110	D13×4	D13×4	56
NC240	400用	530	120	D13×4	D13×4	75
NC250	500用	630	130	D13×4	D13×4	97

※切り欠き部のない製品も製造可能。　　蓋版は、グレーチング蓋も使用可能。

図番

自由勾配側溝（門－１）

標準施工断面図

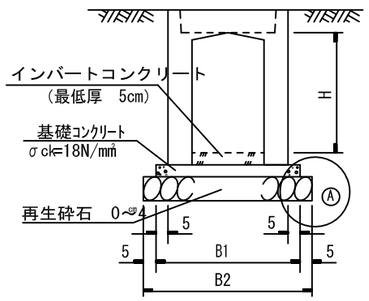

Ａ－Ａ断面図　Ｂ－Ｂ断面図

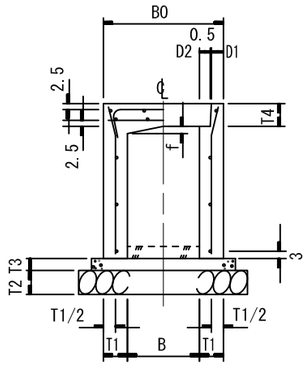

側面図

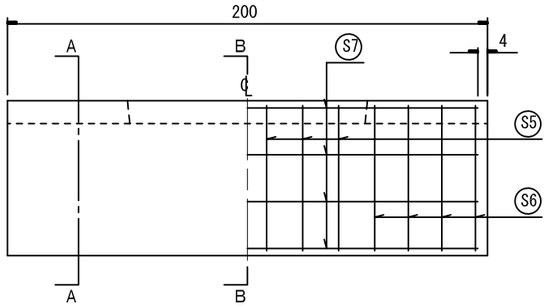

平面図

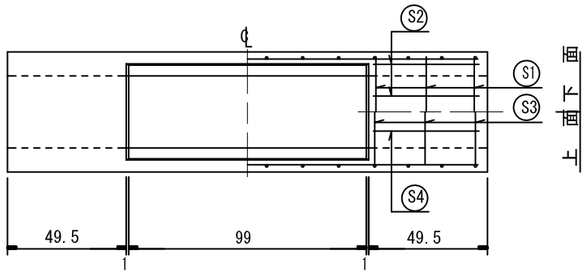

標準施工平面図

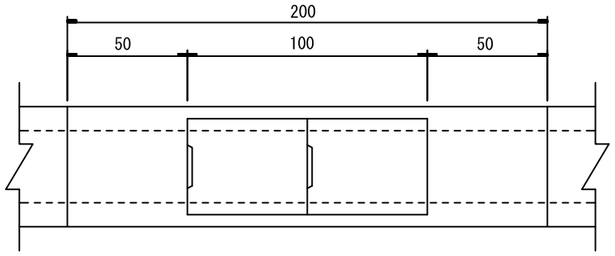

［ 蓋版構造図 ］

車道用

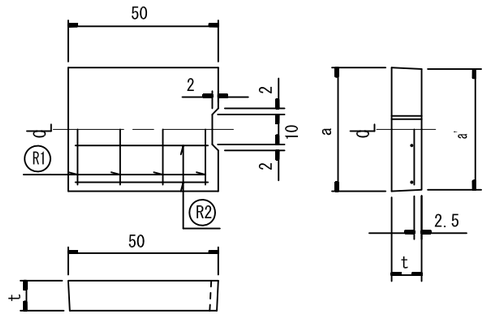

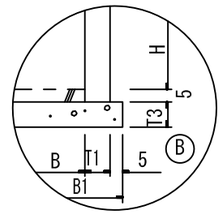

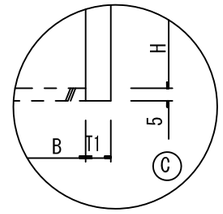

［ 蓋版寸法表 ］

車道用

工　種	寸法表（CM） a	a'	t	質量(参考)(kg/個)
30用	41.2	40.2	10.0	51
40用	51.2	50.2	11.0	70
50用	62.2	61.2	12.5	96
60用	72.2	71.2	14.0	125

※切り欠き部のない製品も製造可能。
※蓋版は、グレーチング蓋も使用可能。

［ 適用範囲 ］

1．活荷重は、一般車両のT-25とし道路と平行に載荷する。

※ｲﾝﾊﾞｰﾄｺﾝｸﾘｰﾄについては実数計上とする。

寸法表

(cm)

○印施工	工　種	B	H	B0	B1	B2	T1	T2	T3	T4	D1	D2	f		質量（参考）（ｋｇ/個）	
	300×300	30	30	50	60	70	10.0	10	5	10.0	4.0	5.5	3		506	
	300×400	30	40	50	60	70	10.0	10	5	10.0	4.0	5.5	3		606	
	300×500	30	50	50	60	70	10.0	10	5	10.0	4.0	5.5	3		706	
	300×600	30	60	50	60	70	10.0	10	5	10.0	4.0	5.5	3		806	
	400×400	40	40	61	71	81	10.5	10	5	11.0	4.5	5.5	4		683	
	400×500	40	50	61	71	81	10.5	10	5	11.0	4.5	5.5	4		788	
	400×600	40	60	61	71	81	10.5	10	5	11.0	4.5	5.5	4		893	
	400×700	40	70	61	71	81	10.5	10	5	11.0	4.5	5.5	4		998	
	500×500	50	50	72	82	92	11.0	10	10	12.5	4.5	6.0	5		889	
	500×600	50	60	72	82	92	11.0	10	10	12.5	4.5	6.0	5		999	
	500×700	50	70	72	82	92	11.0	10	10	12.5	4.5	6.0	5		1109	
	500×800	50	80	72	82	92	11.0	10	10	12.5	4.5	6.0	5		1219	
	600×600	60	60	83	93	103	11.5	10	10	14.0	5.0	6.0	6		1119	
	600×700	60	70	83	93	103	11.5	10	10	14.0	5.0	6.0	6		1234	
	600×800	60	80	83	93	103	11.5	10	10	14.0	5.0	6.0	6		1349	
	600×900	60	90	83	93	103	11.5	10	10	14.0	5.0	6.0	6		1464	

数量表

(1m当り)

基礎 Ⓐ 再生砕石(t=10)m²	Ⓐ コンクリート m³	Ⓐ 型枠 m²	Ⓑ コンクリート m³	Ⓑ 型枠 m²	m³ インバートコンクリート	個 門型側溝	枚 蓋板					
0.700	0.030	0.100	0.030	0.100	実数計上	0.500	1.000					
0.700	0.030	0.100	0.030	0.100	実数計上	0.500	1.000					
0.700	0.030	0.100	0.030	0.100	実数計上	0.500	1.000					
0.700	0.030	0.100	0.030	0.100	実数計上	0.500	1.000					
0.810	0.036	0.100	0.036	0.100	実数計上	0.500	1.000					
0.810	0.036	0.100	0.036	0.100	実数計上	0.500	1.000					
0.810	0.036	0.100	0.036	0.100	実数計上	0.500	1.000					
0.810	0.036	0.100	0.036	0.100	実数計上	0.500	1.000					
0.920	0.082	0.200	0.082	0.200	実数計上	0.500	1.000					
0.920	0.082	0.200	0.082	0.200	実数計上	0.500	1.000					
0.920	0.082	0.200	0.082	0.200	実数計上	0.500	1.000					
0.920	0.082	0.200	0.082	0.200	実数計上	0.500	1.000					
1.030	0.093	0.200	0.093	0.200	実数計上	0.500	1.000					
1.030	0.093	0.200	0.093	0.200	実数計上	0.500	1.000					
1.030	0.093	0.200	0.093	0.200	実数計上	0.500	1.000					
1.030	0.093	0.200	0.093	0.200	実数計上	0.500	1.000					

図番　／

自由勾配側溝（門－２）

標準施工断面図

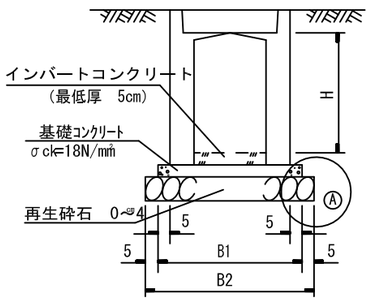

Ａ－Ａ断面図　Ｂ－Ｂ断面図

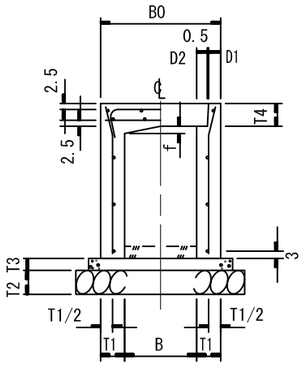

側 面 図

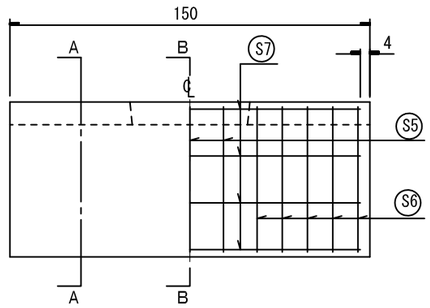

平 面 図

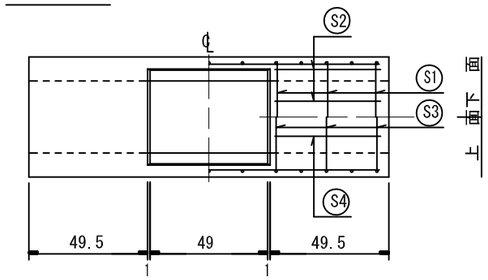

標準施工平面図

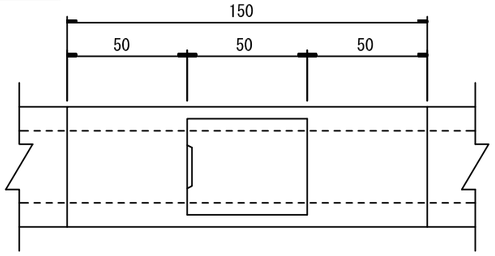

［ 蓋版構造図 ］

車道用

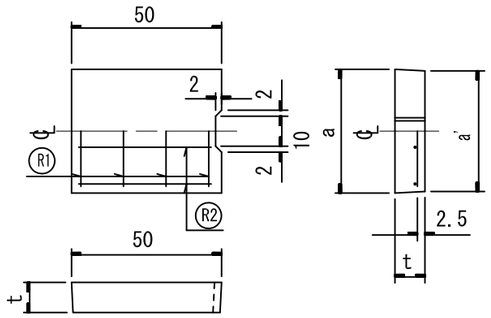

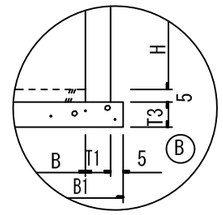

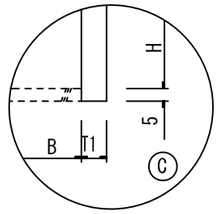

［ 蓋版寸法表 ］

車道用

工　種	寸法表（cm） a	a'	t	質量(参考)(kg/個)
30用	41.2	40.2	10.0	51
40用	51.2	50.2	11.0	70
50用	62.2	61.2	12.5	96
60用	72.2	71.2	14.0	125

※切り欠き部のない製品も製造可能。
※蓋版は、グレーチング蓋も使用可能。

［ 適用範囲 ］

1．活荷重は、一般車両のT-25とし道路と平行に載荷する。

※ｲﾝﾊﾞｰﾄｺﾝｸﾘｰﾄについては実数計上とする。

寸　法　表

(cm)

○印施工	工　種	B	H	B0	B1	B2	T1	T2	T3	T4	D1	D2	f		質量（参考）（ｋｇ/個）
	300×300	30	30	50	60	70	10.0	10	5	10.0	4.0	5.5	3		409
	300×400	30	40	50	60	70	10.0	10	5	10.0	4.0	5.5	3		484
	300×500	30	50	50	60	70	10.0	10	5	10.0	4.0	5.5	3		559
	300×600	30	60	50	60	70	10.0	10	5	10.0	4.0	5.5	3		634
	400×400	40	40	61	71	81	10.5	10	5	11.0	4.5	5.5	4		553
	400×500	40	50	61	71	81	10.5	10	5	11.0	4.5	5.5	4		632
	400×600	40	60	61	71	81	10.5	10	5	11.0	4.5	5.5	4		711
	400×700	40	70	61	71	81	10.5	10	5	11.0	4.5	5.5	4		790
	500×500	50	50	72	82	92	11.0	10	10	12.5	4.5	6.0	5		724
	500×600	50	60	72	82	92	11.0	10	10	12.5	4.5	6.0	5		807
	500×700	50	70	72	82	92	11.0	10	10	12.5	4.5	6.0	5		809
	500×800	50	80	72	82	92	11.0	10	10	12.5	4.5	6.0	5		972
	600×600	60	60	83	93	103	11.5	10	10	14.0	5.0	6.0	6		914
	600×700	60	70	83	93	103	11.5	10	10	14.0	5.0	6.0	6		1000
	600×800	60	80	83	93	103	11.5	10	10	14.0	5.0	6.0	6		1087
	600×900	60	90	83	93	103	11.5	10	10	14.0	5.0	6.0	6		1173

数　量　表

(1m当り)

基礎 Ⓐ 再生砕石(t=10)m²	Ⓐ コンクリート m³	Ⓐ 型枠 m²	Ⓑ コンクリート m³	Ⓑ 型枠 m²	m³ インバートコンクリート	個 門留型側溝	枚 蓋板					
0.700	0.030	0.100	0.030	0.100	実数計上	0.500	1.000					
0.700	0.030	0.100	0.030	0.100	実数計上	0.500	1.000					
0.700	0.030	0.100	0.030	0.100	実数計上	0.500	1.000					
0.700	0.030	0.100	0.030	0.100	実数計上	0.500	1.000					
0.810	0.036	0.100	0.036	0.100	実数計上	0.500	1.000					
0.810	0.036	0.100	0.036	0.100	実数計上	0.500	1.000					
0.810	0.036	0.100	0.036	0.100	実数計上	0.500	1.000					
0.810	0.036	0.100	0.036	0.100	実数計上	0.500	1.000					
0.920	0.082	0.200	0.082	0.200	実数計上	0.500	1.000					
0.920	0.082	0.200	0.082	0.200	実数計上	0.500	1.000					
0.920	0.082	0.200	0.082	0.200	実数計上	0.500	1.000					
0.920	0.082	0.200	0.082	0.200	実数計上	0.500	1.000					
1.030	0.093	0.200	0.093	0.200	実数計上	0.500	1.000					
1.030	0.093	0.200	0.093	0.200	実数計上	0.500	1.000					
1.030	0.093	0.200	0.093	0.200	実数計上	0.500	1.000					
1.030	0.093	0.200	0.093	0.200	実数計上	0.500	1.000					

図番

自由勾配側溝（門留－１）

標準施工断面図

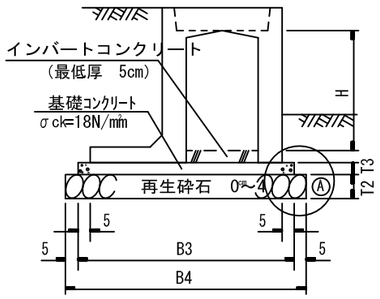

A－A断面図　B－B断面図

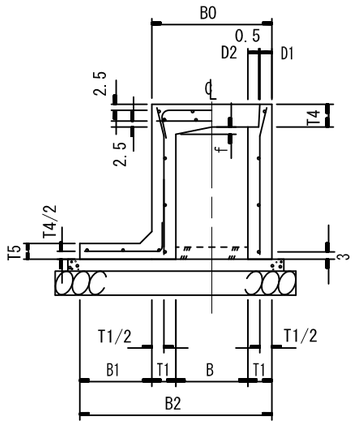

側面図

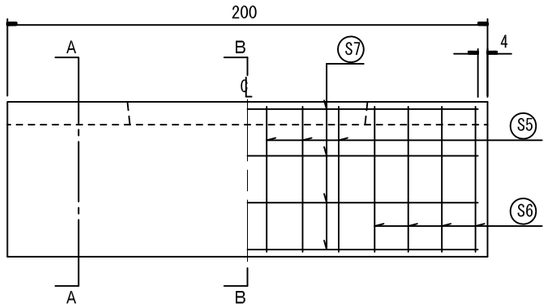

平面図

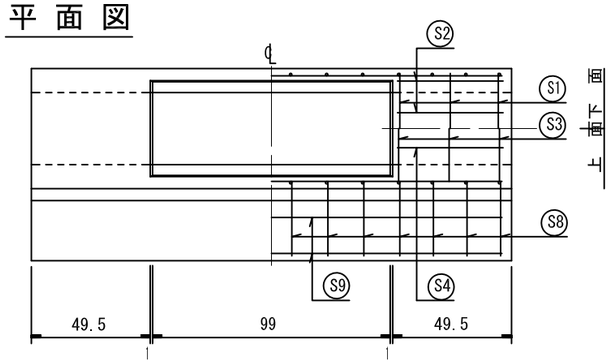

標準施工平面図

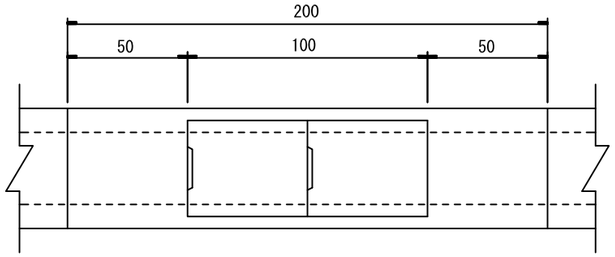

[蓋版構造図]

車道用

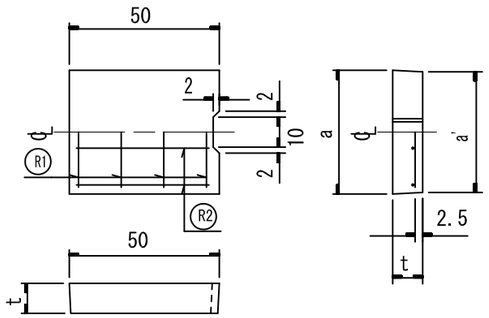

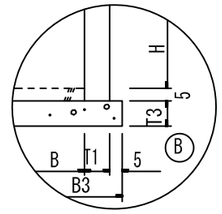

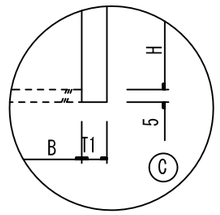

[蓋版寸法表]

車道用

工　種	寸法表（cm） a	a'	t	質量(参考) (kg/個)
30用	41.2	40.2	10.0	51
40用	51.2	50.2	11.0	70
50用	62.2	61.2	12.5	96
60用	72.2	71.2	14.0	125

※切り欠き部のない製品も製造可能。
※蓋版は、グレーチング蓋も使用可能。

[適用範囲]

1．活荷重は、一般車両のT-25とし道路と平行に載荷する。

※ｲﾝﾊﾞｰﾄｺﾝｸﾘｰﾄについては実数計上とする。

寸法表 (cm)

○印施工	工　種	B	H	B0	B1	B2	B3	B4	T1	T2	T3	T4	T5	D1	D2	f	質量（参考）（kg/個）
	300×300	30	30	50	15	65	75	85	10.0	10	5	10.0	10.0	4.0	5.5	3	581
	300×400	30	40	50	20	70	80	90	10.0	10	5	10.0	10.0	4.0	5.5	3	706
	300×500	30	50	50	25	75	85	95	10.0	10	5	10.0	10.0	4.0	5.5	3	831
	300×600	30	60	50	30	80	90	100	10.0	10	5	10.0	10.0	4.0	5.5	3	956
	400×400	40	40	61	20	81	91	101	10.5	10	5	11.0	10.5	4.5	5.5	4	788
	400×500	40	50	61	25	86	96	106	10.5	10	5	11.0	10.5	4.5	5.5	4	893
	400×600	40	60	61	25	86	96	106	10.5	10	5	11.0	10.5	4.5	5.5	4	1024
	400×700	40	70	61	30	91	101	111	10.5	10	5	11.0	10.5	4.5	5.5	4	1155
	500×500	50	50	72	20	92	102	112	11.0	10	10	12.5	11.0	4.5	6.0	5	999
	500×600	50	60	72	25	97	107	117	11.0	10	10	12.5	11.0	4.5	6.0	5	1137
	500×700	50	70	72	30	102	112	122	11.0	10	10	12.5	11.0	4.5	6.0	5	1274
	500×800	50	80	72	35	107	117	127	11.0	10	10	12.5	11.0	4.5	6.0	5	1412
	600×600	60	60	83	25	108	118	128	11.5	10	10	14.0	11.5	5.0	6.0	6	1263
	600×700	60	70	83	30	113	123	133	11.5	10	10	14.0	11.5	5.0	6.0	6	1407
	600×800	60	80	83	35	118	128	138	11.5	10	10	14.0	11.5	5.0	6.0	6	1522
	600×900	60	90	83	35	118	128	138	11.5	10	10	14.0	11.5	5.0	6.0	6	1665

数量表 (1m当り)

工　種	基礎Ⓐ 再生砕石(t=10)㎡	基礎Ⓐ コンクリート㎥	基礎Ⓐ 型枠㎡	基礎Ⓑ コンクリート㎥	基礎Ⓑ 型枠㎡	㎥ インバートコンクリート	個 門留型側溝	枚 蓋板
300×300	0.850	0.038	0.100	0.038	0.100	実数計上	0.500	1.000
300×400	0.900	0.040	0.100	0.040	0.100	実数計上	0.500	1.000
300×500	0.950	0.043	0.100	0.043	0.100	実数計上	0.500	1.000
300×600	1.000	0.045	0.100	0.045	0.100	実数計上	0.500	1.000
400×400	1.010	0.046	0.100	0.046	0.100	実数計上	0.500	1.000
400×500	1.060	0.048	0.100	0.048	0.100	実数計上	0.500	1.000
400×600	1.060	0.048	0.100	0.048	0.100	実数計上	0.500	1.000
400×700	1.110	0.051	0.100	0.051	0.100	実数計上	0.500	1.000
500×500	1.120	0.102	0.200	0.102	0.200	実数計上	0.500	1.000
500×600	1.170	0.107	0.200	0.107	0.200	実数計上	0.500	1.000
500×700	1.220	0.112	0.200	0.112	0.200	実数計上	0.500	1.000
500×800	1.270	0.117	0.200	0.117	0.200	実数計上	0.500	1.000
600×600	1.280	0.118	0.200	0.118	0.200	実数計上	0.500	1.000
600×700	1.330	0.123	0.200	0.123	0.200	実数計上	0.500	1.000
600×800	1.380	0.128	0.200	0.128	0.200	実数計上	0.500	1.000
600×900	1.380	0.128	0.200	0.128	0.200	実数計上	0.500	1.000

図番

自由勾配側溝（門留－２）

標準施工断面図

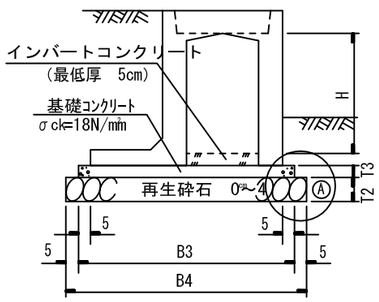

A－A断面図　B－B断面図

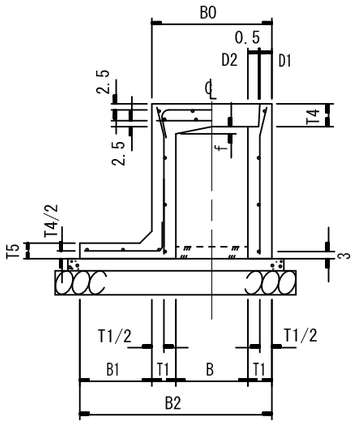

側面図

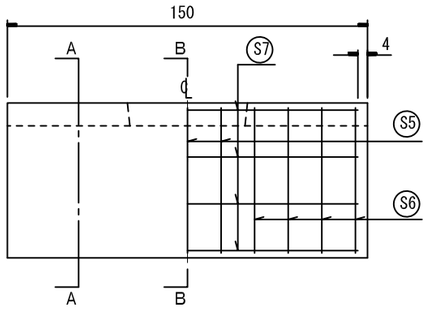

平面図

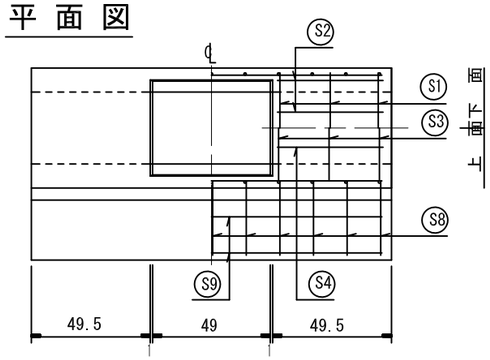

標準施工平面図

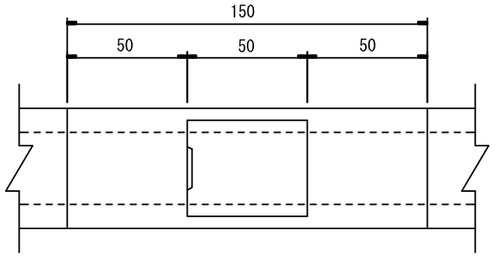

[蓋版構造図]

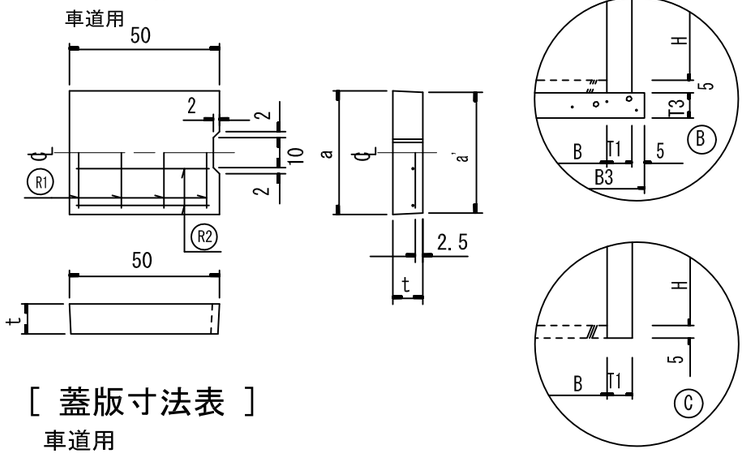

[蓋版寸法表]

車道用

工　種	寸法表（cm） a	a'	t	質量(参考)(kg/個)
30用	41.2	40.2	10.0	51
40用	51.2	50.2	11.0	70
50用	62.2	61.2	12.5	96
60用	72.2	71.2	14.0	125

※切り欠き部のない製品も製造可能。
※蓋版は、グレーチング蓋も使用可能。

[適用範囲]

1．活荷重は、一般車両のT-25とし道路と平行に載荷する。

※インバートコンクリートについては実数計上とする。

寸法表

(cm)

○印施工	工　種	B	H	B0	B1	B2	B3	B4	T1	T2	T3	T4	T5	D1	D2	f	質量（参考）（kg/個）
	300×300	30	30	50	15	65	75	85	10.0	10	5	10.0	10.0	4.0	5.5	3	465
	300×400	30	40	50	20	70	80	90	10.0	10	5	10.0	10.0	4.0	5.5	3	559
	300×500	30	50	50	25	75	85	95	10.0	10	5	10.0	10.0	4.0	5.5	3	653
	300×600	30	60	50	30	80	90	100	10.0	10	5	10.0	10.0	4.0	5.5	3	746
	400×400	40	40	61	20	81	91	101	10.5	10	5	11.0	10.5	4.5	5.5	4	628
	400×500	40	50	61	25	86	96	106	10.5	10	5	11.0	10.5	4.5	5.5	4	707
	400×600	40	60	61	25	86	96	106	10.5	10	5	11.0	10.5	4.5	5.5	4	805
	400×700	40	70	61	30	91	101	111	10.5	10	5	11.0	10.5	4.5	5.5	4	902
	500×500	50	50	72	20	92	102	112	11.0	10	10	12.5	11.0	4.5	6.0	5	799
	500×600	50	60	72	25	97	107	117	11.0	10	10	12.5	11.0	4.5	6.0	5	900
	500×700	50	70	72	30	102	112	122	11.0	10	10	12.5	11.0	4.5	6.0	5	1002
	500×800	50	80	72	35	107	117	127	11.0	10	10	12.5	11.0	4.5	6.0	5	1103
	600×600	60	60	83	25	108	118	128	11.5	10	10	14.0	11.5	5.0	6.0	6	1008
	600×700	60	70	83	30	113	123	133	11.5	10	10	14.0	11.5	5.0	6.0	6	1113
	600×800	60	80	83	35	118	128	138	11.5	10	10	14.0	11.5	5.0	6.0	6	1199
	600×900	60	90	83	35	118	128	138	11.5	10	10	14.0	11.5	5.0	6.0	6	1304

数量表

(1m当り)

工　種	基礎 Ⓐ 再生砕石(t=10)㎡	Ⓐ コンクリート㎥	Ⓐ 型枠㎡	Ⓑ コンクリート㎥	Ⓑ 型枠㎡	㎥ インバートコンクリート	個 門留型側溝	枚 蓋板					
300×300	0.850	0.038	0.100	0.038	0.100	実数計上	0.500	1.000					
300×400	0.900	0.040	0.100	0.040	0.100	実数計上	0.500	1.000					
300×500	0.950	0.043	0.100	0.043	0.100	実数計上	0.500	1.000					
300×600	1.000	0.045	0.100	0.045	0.100	実数計上	0.500	1.000					
400×400	1.010	0.046	0.100	0.046	0.100	実数計上	0.500	1.000					
400×500	1.060	0.048	0.100	0.048	0.100	実数計上	0.500	1.000					
400×600	1.060	0.048	0.100	0.048	0.100	実数計上	0.500	1.000					
400×700	1.110	0.051	0.100	0.051	0.100	実数計上	0.500	1.000					
500×500	1.120	0.102	0.200	0.102	0.200	実数計上	0.500	1.000					
500×600	1.170	0.107	0.200	0.107	0.200	実数計上	0.500	1.000					
500×700	1.220	0.112	0.200	0.112	0.200	実数計上	0.500	1.000					
500×800	1.270	0.117	0.200	0.117	0.200	実数計上	0.500	1.000					
600×600	1.280	0.118	0.200	0.118	0.200	実数計上	0.500	1.000					
600×700	1.330	0.123	0.200	0.123	0.200	実数計上	0.500	1.000					
600×800	1.380	0.128	0.200	0.128	0.200	実数計上	0.500	1.000					
600×900	1.380	0.128	0.200	0.128	0.200	実数計上	0.500	1.000					

図番　／

箱　型　側　溝（箱－１）

標準施工断面図

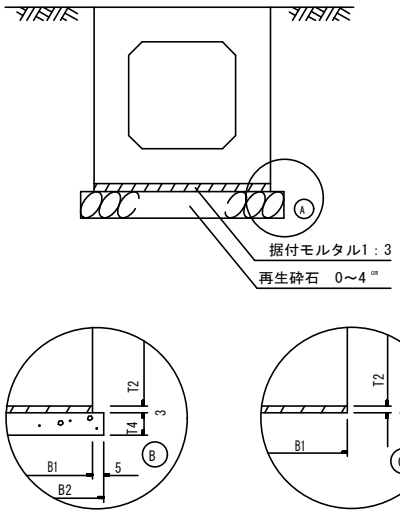

断 面 図

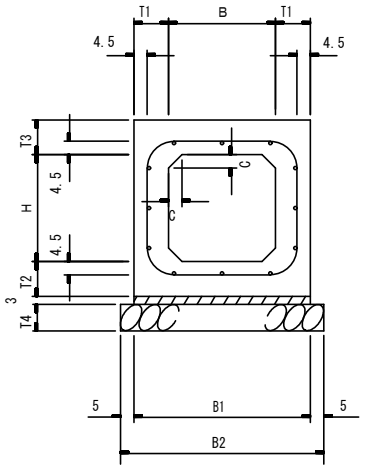

側 面 図

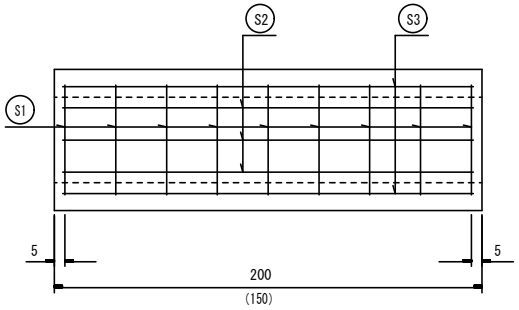

標準施工平面図

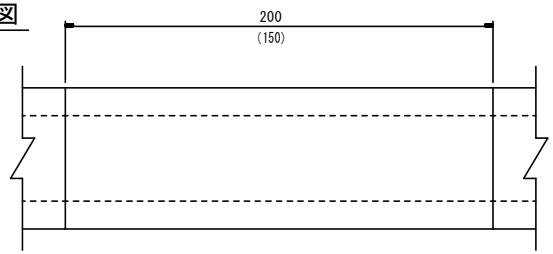

［ 適用範囲 ］

1．活荷重は、一般車両のT-25とし
道路と平行に載荷する。

寸　法　表

(cm)

○印施工	工　種	B	H	B1	B2	T1	T2	T3	T4 A	T4 B	C		質量（参考）（kg/個） 2.0m	1.5m			
	300×300	30	30	50	60	10	10	10	10	5	5		825	619			
	300×400	30	40	50	60	10	10	10	15	5	5		925	649			
	300×500	30	50	50	60	10	10	10	15	5	5		1025	769			
	300×600	30	60	50	60	10	10	10	15	5	5		1125	844			
	400×400	40	40	66	76	13	13	13	15	5	5		1403	1052			
	400×500	40	50	66	76	13	13	13	15	5	5		1533	1150			
	400×600	40	60	66	76	13	13	13	15	5	5		1663	1247			
	400×700	40	70	66	76	13	13	13	15	5	5		1793	1343			
	500×500	50	50	76	86	13	13	13	15	5	5		1663	1247			
	500×600	50	60	76	86	13	13	13	15	10	5		1793	1345			
	500×700	50	70	76	86	13	13	13	15	10	5		1923	1442			

数　量　表

(1m当り)

基礎 Ⓐ 再生砕石 (t=10)m²	基礎 Ⓐ 再生砕石 (t=15)m²	基礎 Ⓑ コンクリート (t=5)m³	基礎 Ⓑ 基礎型枠 m²	m³ 据付モルタル	個 箱型側溝							
0.600	——	0.030	0.100	0.015	0.500							
——	0.600	0.030	0.100	0.015	0.500							
——	0.600	0.030	0.100	0.015	0.500							
——	0.600	0.030	0.100	0.015	0.500							
——	0.760	0.038	0.100	0.020	0.500							
——	0.760	0.038	0.100	0.020	0.500							
——	0.760	0.038	0.100	0.020	0.500							
——	0.760	0.038	0.100	0.020	0.500							
——	0.860	0.043	0.100	0.023	0.500							
——	0.860	0.086	0.200	0.023	0.500							
——	0.860	0.086	0.200	0.023	0.500							

図番

箱　型　側　溝（箱－２）

グレーチング部施工断面図

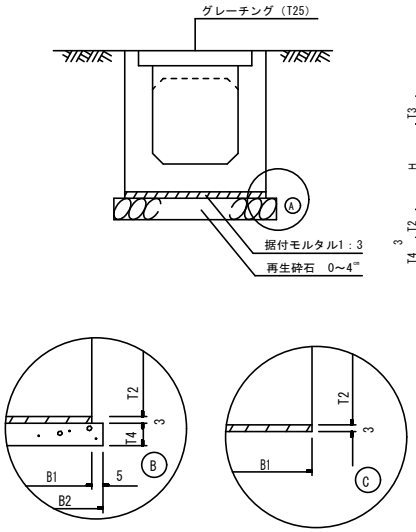

Ａ－Ａ断面図

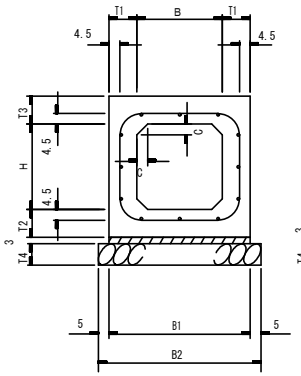

Ｂ－Ｂ断面図

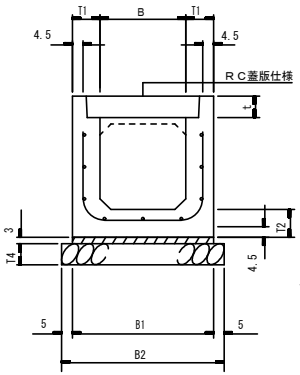

側　面　図

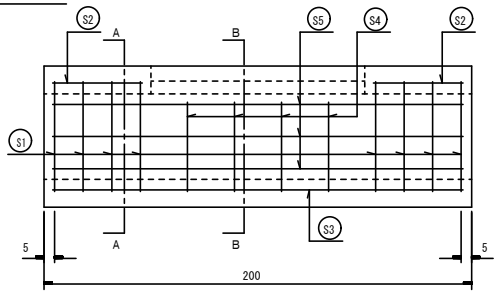

グレーチング部施工平面図

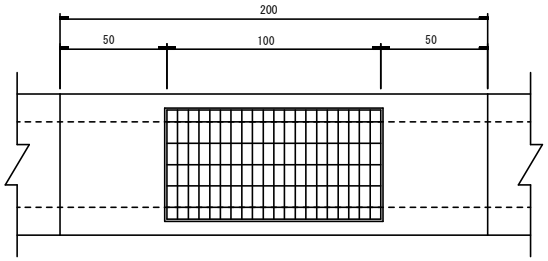

［ 蓋版構造図 ］

車道用

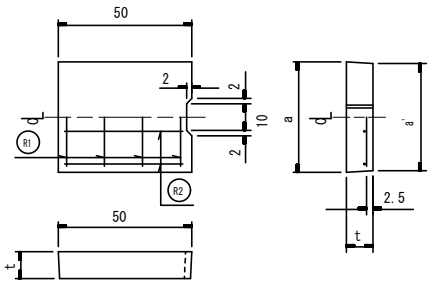

［ 適用範囲 ］

1．活荷重は、一般車両のT-25とし
　道路と平行に載荷する。

（注）電算未設定

寸　法　表

(cm)

○印施工	工　種	B	H	B1	B2	T1	T2	T3	T4 A	T4 B	C		質量（参考）（kg/個） 2.0m	1.5m			
	300×300	30	30	50	60	10	10	10	10	5	5		771	——			
	300×400	30	40	50	60	10	10	10	15	5	5		871	——			
	300×500	30	50	50	60	10	10	10	15	5	5		971	——			
	300×600	30	60	50	60	10	10	10	15	5	5		1071	——			
	400×400	40	40	66	76	13	13	13	15	5	5		1305	——			
	400×500	40	50	66	76	13	13	13	15	5	5		1435	——			
	400×600	40	60	66	76	13	13	13	15	5	5		1565	——			
	400×700	40	70	66	76	13	13	13	15	5	5		1695	——			
	500×500	50	50	76	86	13	13	13	15	5	5		1565	——			
	500×600	50	60	76	86	13	13	13	15	10	5		1697	——			
	500×700	50	70	76	86	13	13	13	15	10	5		1827	——			

○印施工	工　種	a	a'	t										質量（参考）（kg/個）		
	蓋版（車道用）															
	300用	41.2	40.2	10.0										51		
	400用	51.2	50.2	11.0										70		
	500用	62.2	61.2	12.5										96		

※切り欠き部のない製品も製造可能。蓋版は、グレーチング蓋も使用可能。

数　量　表

(1m当り)

基礎 Ⓐ 再生砕石 (t=10)m²	基礎 Ⓐ 再生砕石 (t=15)m²	基礎 Ⓑ コンクリート (t=5)m³	基礎 Ⓑ 基礎型枠 m²	m³ 据付モルタル	個 箱型側溝	枚 蓋板						
0.600	——	0.030	0.100	0.015	0.500	0.500						
——	0.600	0.030	0.100	0.015	0.500	0.500						
——	0.600	0.030	0.100	0.015	0.500	0.500						
——	0.600	0.030	0.100	0.015	0.500	0.500						
——	0.760	0.038	0.100	0.020	0.500	0.500						
——	0.760	0.038	0.100	0.020	0.500	0.500						
——	0.760	0.038	0.100	0.020	0.500	0.500						
——	0.760	0.038	0.100	0.020	0.500	0.500						
——	0.860	0.043	0.100	0.023	0.500	0.500						
——	0.860	0.086	0.200	0.023	0.500	0.500						
——	0.860	0.086	0.200	0.023	0.500	0.500						

図番　／

円 型 側 溝（円－1）

標準施工断面図(マウンドアップ型)

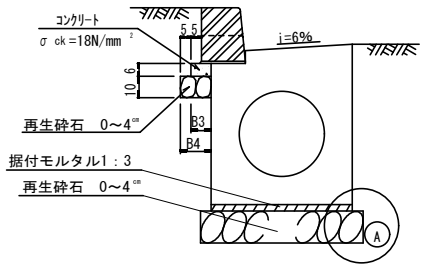

標準施工断面図(セミフラット型)

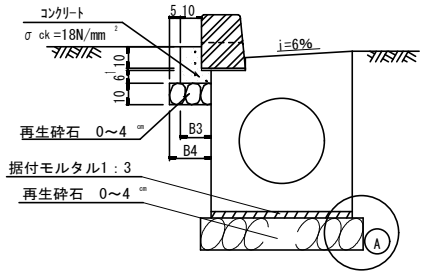

断 面 図

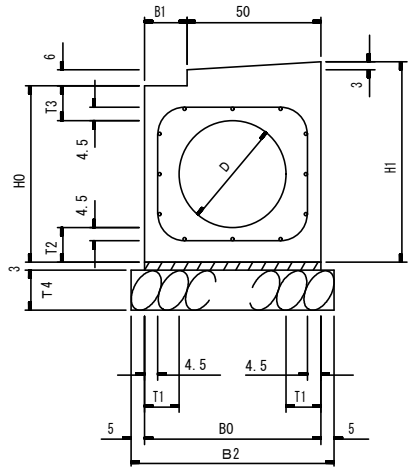

側 面 図

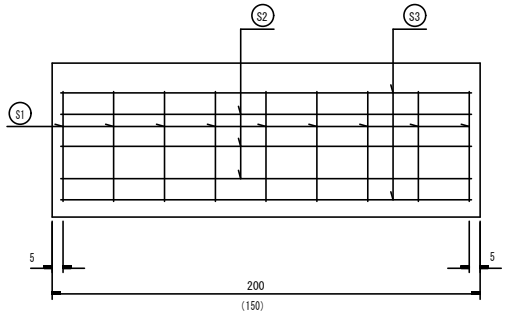

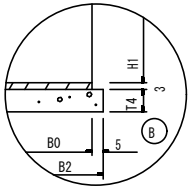

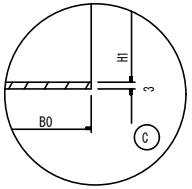

標準施工平面図

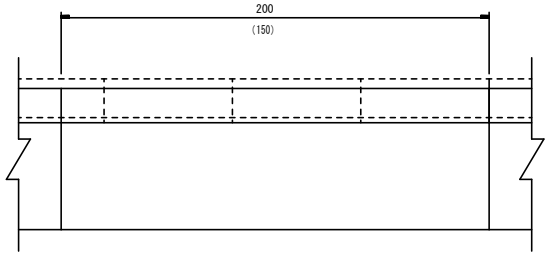

［ 適用範囲 ］

1．活荷重は、一般車両のT-25とし道路と平行に載荷する。

寸 法 表

(cm)

○施工箇所	工 種	D	B0	B1	B2	B3	B4	H0	H1	T1	T2	T3	T4 A	T4 B	質量（参考）(kg/個) 2.0m	質量（参考）(kg/個) 1.5m	
	300-A	30	50	—	60	22	27	50	53	10	10	10	15	5	1084	813	
	300-A2	30	50	—	60	22	27	50	53	10	10	10	15	5	1084	813	
	300-B	30	50	—	60	25.5	30.5	50	53	10	10	10	15	5	1084	813	
	300-B2	30	50	—	60	25.5	30.5	50	53	10	10	10	15	5	1084	813	
	300-B3	30	50	—	60	25.5	30.5	50	53	10	10	10	15	5	1084	813	
	300-FA	30	50	—	60	27	32	50	53	10	10	10	15	5	1084	813	
	300-FB	30	50	—	60	30.5	35.5	50	53	10	10	10	15	5	1084	813	
	400-A	40	66	16	76	6	11	66	75	13	13	13	15	5	1737	1303	
	400-A2	40	66	16	76	6	11	66	75	13	13	13	15	5	1737	1303	
	400-B	40	66	16	76	9.5	14.5	66	75	13	13	13	15	5	1737	1303	
	400-B2	40	66	16	76	9.5	14.5	66	75	13	13	13	15	5	1737	1303	
	400-B3	40	66	16	76	9.5	14.5	66	75	13	13	13	15	5	1737	1303	
	400-FA	40	66	16	76	11	16	66	75	13	13	13	15	5	1737	1303	
	400-FB	40	66	16	76	14.5	19.5	66	75	13	13	13	15	5	1737	1303	

数 量 表

(1m当り)

工 種	基礎 Ⓐ 再生砕石 (t=10)m²	基礎 Ⓐ 再生砕石 (t=15)m²	基礎 Ⓐ コンクリート (t=6)m³	基礎 Ⓐ 型枠 m²	基礎 Ⓑ 再生砕石 (t=10)m²	基礎 Ⓑ コンクリート m³	基礎 Ⓑ 型枠 m²	基礎 Ⓒ 再生砕石 (t=10)m²	基礎 Ⓒ コンクリート (t=6)m³	基礎 Ⓒ 型枠 m²	m³ 据付モルタル	m 縁 石	個 円型側溝	
300-A	0.270	0.600	0.013	0.060	0.270	0.043	0.160	0.270	0.013	0.060	0.017	1.000	0.500	
300-A2	0.270	0.600	0.013	0.060	0.270	0.043	0.160	0.270	0.013	0.060	0.017	1.000	0.500	
300-B	0.305	0.600	0.015	0.060	0.305	0.045	0.160	0.305	0.015	0.060	0.017	1.000	0.500	
300-B2	0.305	0.600	0.015	0.060	0.305	0.045	0.160	0.305	0.015	0.060	0.017	1.000	0.500	
300-B3	0.305	0.600	0.015	0.060	0.305	0.045	0.160	0.305	0.015	0.060	0.017	1.000	0.500	
300-FA	0.320	0.600	0.027	0.230	0.320	0.057	0.330	0.320	0.027	0.230	0.017	1.000	0.500	
300-FB	0.355	0.600	0.029	0.230	0.355	0.059	0.330	0.355	0.029	0.230	0.017	1.000	0.500	
400-A	0.110	0.760	0.004	0.060	0.110	0.042	0.160	0.110	0.004	0.060	0.022	1.000	0.500	
400-A2	0.110	0.760	0.004	0.060	0.110	0.042	0.160	0.110	0.004	0.060	0.022	1.000	0.500	
400-B	0.145	0.760	0.006	0.060	0.145	0.044	0.160	0.145	0.006	0.060	0.022	1.000	0.500	
400-B2	0.145	0.760	0.006	0.060	0.145	0.044	0.160	0.145	0.006	0.060	0.022	1.000	0.500	
400-B3	0.145	0.760	0.006	0.060	0.145	0.044	0.160	0.145	0.006	0.060	0.022	1.000	0.500	
400-FA	0.160	0.760	0.018	0.230	0.160	0.056	0.330	0.160	0.018	0.230	0.022	1.000	0.500	
400-FB	0.195	0.760	0.020	0.230	0.195	0.058	0.330	0.195	0.020	0.230	0.022	1.000	0.500	

図番

円 型 側 溝（円－１）

標準施工断面図

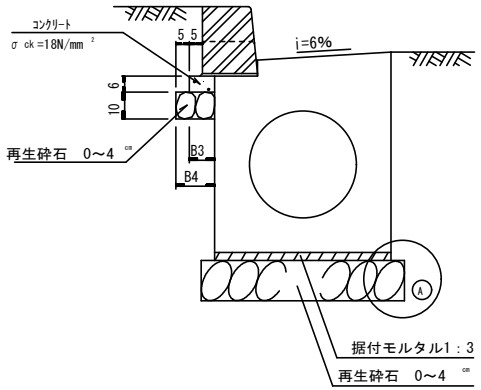

断 面 図

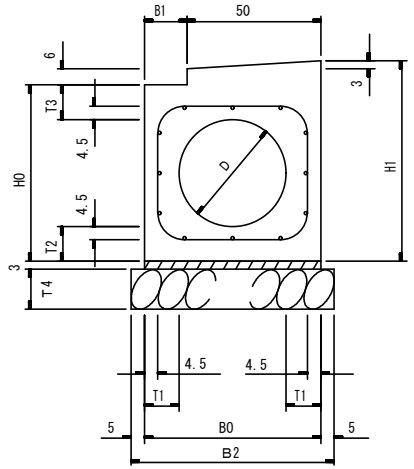

側 面 図

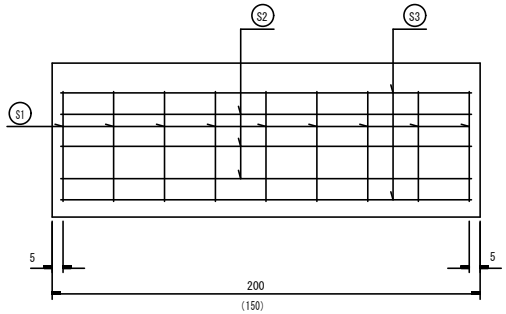

標準施工平面図

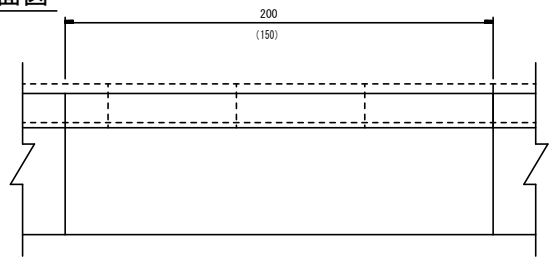

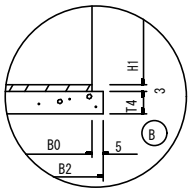

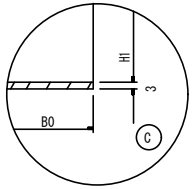

［ 適用範囲 ］

1．活荷重は、一般車両のT-25とし
道路と平行に載荷する。

寸 法 表

(cm)

○印施工	工 種	D	B0	B1	B2	B3	B4	H0	H1	T1	T2	T3	T4 A	T4 B	質量（参考）（kg/個） 2.0m	1.5m
	500-A	50	76	26	86	—	—	76	85	13	13	13	15	5	2094	1571
	500-A2	50	76	26	86	—	—	76	85	13	13	13	15	5	2094	1571
	500-B	50	76	26	86	—	—	76	85	13	13	13	15	5	2094	1571
	500-B2	50	76	26	86	—	—	76	85	13	13	13	15	5	2094	1571
	500-B3	50	76	26	86	—	—	76	85	13	13	13	15	5	2094	1571
	600-A	60	86	36	96	—	—	86	95	13	13	13	20	10	2472	1854
	600-A2	60	86	36	96	—	—	86	95	13	13	13	20	10	2472	1854
	600-B	60	86	36	96	—	—	86	95	13	13	13	20	10	2472	1854
	600-B2	60	86	36	96	—	—	86	95	13	13	13	20	10	2472	1854
	600-B3	60	86	36	96	—	—	86	95	13	13	13	20	10	2472	1854

数 量 表

(1m当り)

工種	基礎 Ⓐ 再生砕石 (t=10)m²	再生砕石 (t=15)m²	再生砕石 (t=20)m²	コンクリート (t=6)m³	型枠 m²	Ⓑ 再生砕石 (t=10)m²	コンクリート m³	型枠 m²	Ⓒ 再生砕石 (t=10)m²	コンクリート (t=6)m³	型枠 m²	m³ 据付モルタル	m 縁石	個 円型側溝
500-A	—	0.860	—	—	—	—	0.043	0.100	—	—	—	0.025	1.000	0.500
500-A2	—	0.860	—	—	—	—	0.043	0.100	—	—	—	0.025	1.000	0.500
500-B	—	0.860	—	—	—	—	0.043	0.100	—	—	—	0.025	1.000	0.500
500-B2	—	0.860	—	—	—	—	0.043	0.100	—	—	—	0.025	1.000	0.500
500-B3	—	0.860	—	—	—	—	0.043	0.100	—	—	—	0.025	1.000	0.500
600-A	—	—	0.960	—	—	—	0.096	0.200	—	—	—	0.028	1.000	0.500
600-A2	—	—	0.960	—	—	—	0.096	0.200	—	—	—	0.028	1.000	0.500
600-B	—	—	0.960	—	—	—	0.096	0.200	—	—	—	0.028	1.000	0.500
600-B2	—	—	0.960	—	—	—	0.096	0.200	—	—	—	0.028	1.000	0.500
600-B3	—	—	0.960	—	—	—	0.096	0.200	—	—	—	0.028	1.000	0.500

図番

円　型　側　溝（円－２）

グレーチング部施工断面図

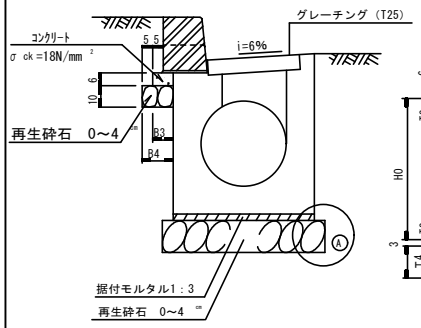

Ａ－Ａ断面図

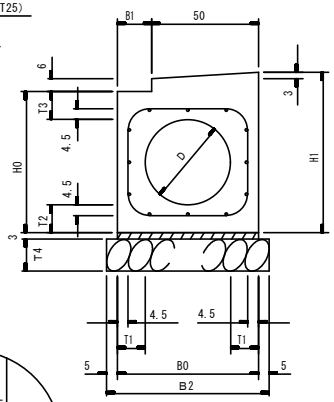

Ｂ－Ｂ断面図

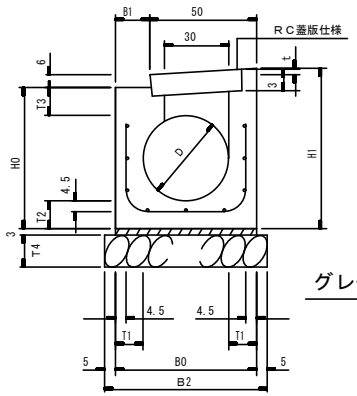

側　面　図

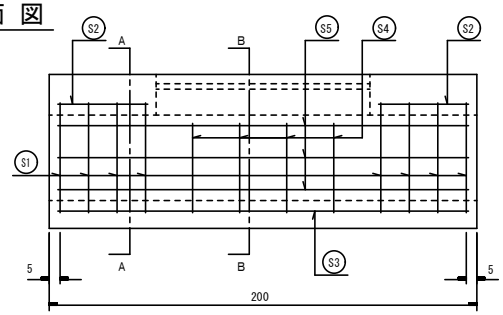

［ 蓋版構造図 ］

車道用

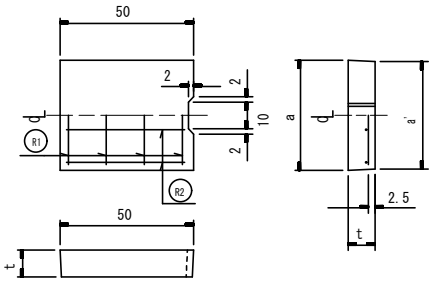

グレーチング部施工平面図

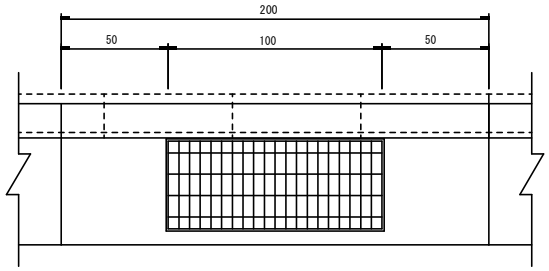

［ 適用範囲 ］

1．活荷重は、一般車両のT-25とし
　道路と平行に載荷する。

寸　法　表

(cm)

○印施工	工　種	D	B0	B1	B2	B3	B4	H0	H1	T1	T2	T3	T4 A	T4 B	質量（参考）（kg/個） 2.0m	質量（参考）（kg/個） 1.5m
	300-A	30	50	—	60	22	27	50	53	10	10	10	15	5	988	—
	300-A2	30	50	—	60	22	27	50	53	10	10	10	15	5	988	—
	300-B	30	50	—	60	25.5	30.5	50	53	10	10	10	15	5	988	—
	300-B2	30	50	—	60	25.5	30.5	50	53	10	10	10	15	5	988	—
	300-B3	30	50	—	60	25.5	30.5	50	53	10	10	10	15	5	988	—
	400-A	40	66	16	76	6	11	66	75	13	13	13	15	5	1618	—
	400-A2	40	66	16	76	6	11	66	75	13	13	13	15	5	1618	—
	400-B	40	66	16	76	9.5	14.5	66	75	13	13	13	15	5	1618	—
	400-B2	40	66	16	76	9.5	14.5	66	75	13	13	13	15	5	1618	—
	400-B3	40	66	16	76	9.5	14.5	66	75	13	13	13	15	5	1618	—

○印施工	工　種	a	a'	t	質量（参考）（kg/個）
	蓋版（車道用）				
	NC230	41.2	40.2	10.0	51

※切り欠き部のない製品も製造可能。

数　量　表

(1m当り)

工　種	基礎 Ⓐ 再生砕石 (t=10)m²	基礎 Ⓐ 再生砕石 (t=15)m²	基礎 Ⓐ 再生砕石 (t=20)m²	基礎 Ⓐ コンクリート (t=6)m³	基礎 Ⓐ 型枠 m²	基礎 Ⓑ 再生砕石 (t=10)m²	基礎 Ⓑ コンクリート m³	基礎 Ⓑ 型枠 m²	基礎 Ⓒ 再生砕石 (t=10)m²	基礎 Ⓒ コンクリート (t=6)m³	基礎 Ⓒ 型枠 m²	m² 据付モルタル	m 縁石	個 円型側溝	枚 蓋版
300-A	0.270	0.600	—	0.013	0.060	0.270	0.043	0.160	0.270	0.013	0.060	0.017	1.000	0.500	0.500
300-A2	0.270	0.600	—	0.013	0.060	0.270	0.043	0.160	0.270	0.013	0.060	0.017	1.000	0.500	0.500
300-B	0.305	0.600	—	0.015	0.060	0.305	0.045	0.160	0.305	0.015	0.060	0.017	1.000	0.500	0.500
300-B2	0.305	0.600	—	0.015	0.060	0.305	0.045	0.160	0.305	0.015	0.060	0.017	1.000	0.500	0.500
300-B3	0.305	0.600	—	0.015	0.060	0.305	0.045	0.160	0.305	0.015	0.060	0.017	1.000	0.500	0.500
400-A	0.110	0.760	—	0.004	0.060	0.110	0.042	0.160	0.110	0.004	0.060	0.022	1.000	0.500	0.500
400-A2	0.110	0.760	—	0.004	0.060	0.110	0.042	0.160	0.110	0.004	0.060	0.022	1.000	0.500	0.500
400-B	0.145	0.760	—	0.006	0.060	0.145	0.044	0.160	0.145	0.006	0.060	0.022	1.000	0.500	0.500
400-B2	0.145	0.760	—	0.006	0.060	0.145	0.044	0.160	0.145	0.006	0.060	0.022	1.000	0.500	0.500
400-B3	0.145	0.760	—	0.006	0.060	0.145	0.044	0.160	0.145	0.006	0.060	0.022	1.000	0.500	0.500

図番　0.500

円　型　側　溝（円－２）

グレーチング部施工断面図

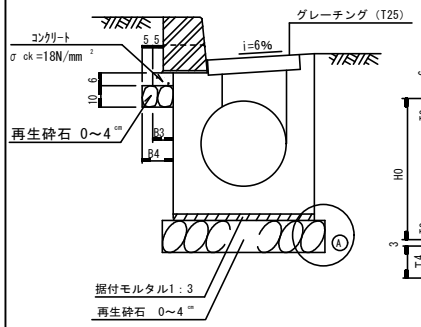

Ａ－Ａ断面図

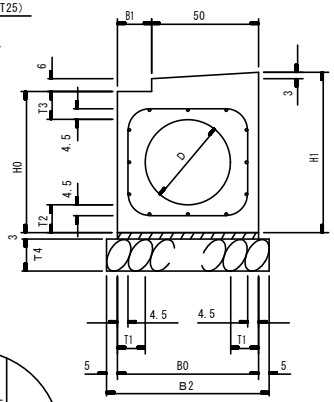

Ｂ－Ｂ断面図

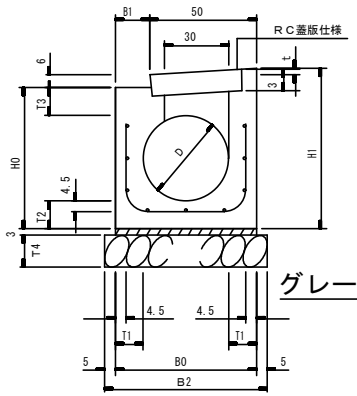

側 面 図

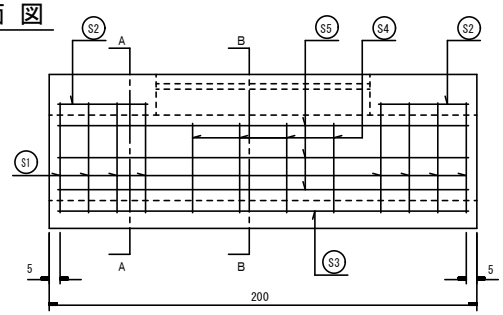

グレーチング部施工平面図

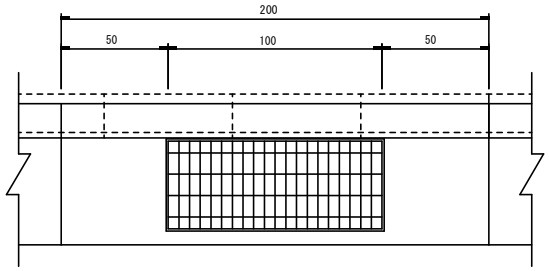

［ 蓋版構造図 ］

車道用

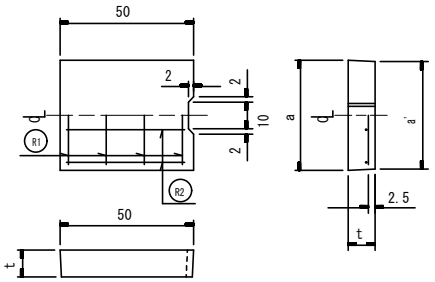

［ 適用範囲 ］

1．活荷重は、一般車両のT-25とし
　道路と平行に載荷する。

寸　法　表

(cm)

印	工　種	D	B0	B1	B2	B3	B4	H0	H1	T1	T2	T3	T4 A	T4 B	質量（参考）（kg/個） 2.0m	1.5m
	500-A	50	76	26	86	—	—	76	85	13	13	13	15	5	1975	—
	500-A2	50	76	26	86	—	—	76	85	13	13	13	15	5	1975	—
	500-B	50	76	26	86	—	—	76	85	13	13	13	15	5	1975	—
	500-B2	50	76	26	86	—	—	76	85	13	13	13	15	5	1975	—
	500-B3	50	76	26	86	—	—	76	85	13	13	13	15	5	1975	—
	600-A	60	86	36	96	—	—	86	95	13	13	13	20	10	2271	—
	600-A2	60	86	36	96	—	—	86	95	13	13	13	20	10	2271	—
	600-B	60	86	36	96	—	—	86	95	13	13	13	20	10	2271	—
	600-B2	60	86	36	96	—	—	86	95	13	13	13	20	10	2271	—
	600-B3	60	86	36	96	—	—	86	95	13	13	13	20	10	2271	—

印	工　種	a	a'	t	質量（参考）（kg/個）
	蓋版（車道用）				
	NC230	41.2	40.2	10.0	51

※切り欠き部のない製品も製造可能。

数　量　表

(1m当り)

基礎 Ⓐ 再生砕石 (t=10)m²	基礎 Ⓐ 再生砕石 (t=15)m²	基礎 Ⓐ 再生砕石 (t=20)m²	基礎 Ⓐ コンクリート (t=6)m³	基礎 Ⓐ 型枠 m²	基礎 Ⓑ 再生砕石 (t=10)m²	基礎 Ⓑ コンクリート m³	基礎 Ⓑ 型枠 m²	基礎 Ⓒ 再生砕石 (t=10)m²	基礎 Ⓒ コンクリート (t=6)m³	基礎 Ⓒ 型枠 m²	m² 据付モルタル	m 縁石	個 円型側溝	枚 蓋版
—	0.860	—	—	—	—	0.043	0.100	—	—	—	0.025	1.000	0.500	0.500
—	0.860	—	—	—	—	0.043	0.100	—	—	—	0.025	1.000	0.500	0.500
—	0.860	—	—	—	—	0.043	0.100	—	—	—	0.025	1.000	0.500	0.500
—	0.860	—	—	—	—	0.043	0.100	—	—	—	0.025	1.000	0.500	0.500
—	0.860	—	—	—	—	0.043	0.100	—	—	—	0.025	1.000	0.500	0.500
—	—	0.960	—	—	—	0.096	0.200	—	—	—	0.028	1.000	0.500	0.500
—	—	0.960	—	—	—	0.096	0.200	—	—	—	0.028	1.000	0.500	0.500
—	—	0.960	—	—	—	0.096	0.200	—	—	—	0.028	1.000	0.500	0.500
—	—	0.960	—	—	—	0.096	0.200	—	—	—	0.028	1.000	0.500	0.500
—	—	0.960	—	—	—	0.096	0.200	—	—	—	0.028	1.000	0.500	0.500

図番

L型側溝工（LA-1）

歩道用

H≦75

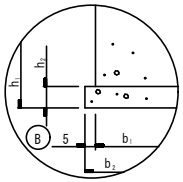

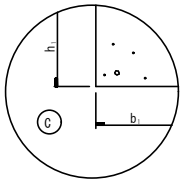

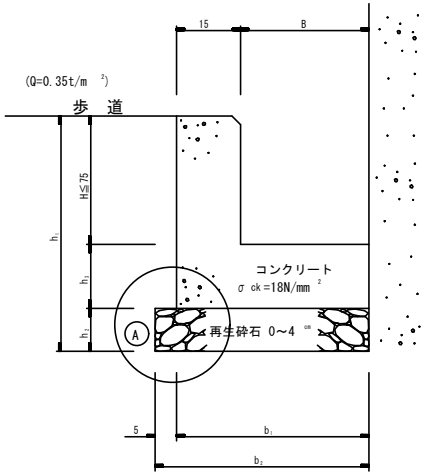

基礎の種類

区分	品　質	形状・寸法
Ⓐ	再生碎石	0～4cm
Ⓑ	ｺﾝｸﾘｰﾄ	σck=18N/mm 2

寸　法　表

(cm)

○印施工	工　種	B	H	h1 A	h1 B	h1 C	h2 A	h2 B	h3	b1	b2
	LA-1 (20×20)	20	20	45	40	35	10	5	15	35	40
	(30×30)	30	30	55	50	45	10	5	15	45	50
	(40×40)	40	40	70	60	55	15	5	15	55	60
	(50×50)	50	50	80	70	65	15	5	15	65	70
	(60×60)	60	60	90	80	75	15	5	15	75	80

数　量　表

(1m当り)

基礎 Ⓐ 再生碎石 (t=10)m 2	基礎 Ⓐ 再生碎石 (t=15)m 2	基礎 Ⓑ ｺﾝｸﾘｰﾄ (t=5)m 3	基礎 Ⓑ 基礎型枠 m2	m2 型　枠	m3 ｺﾝｸﾘｰﾄ
0.400	——	0.020	0.050	0.700	0.083
0.500	——	0.025	0.050	0.900	0.113
——	0.600	0.030	0.050	1.100	0.143
——	0.700	0.035	0.050	1.300	0.173
——	0.800	0.040	0.050	1.500	0.203

図番

L型側溝工（LA-1-R）

車道用

H≦55

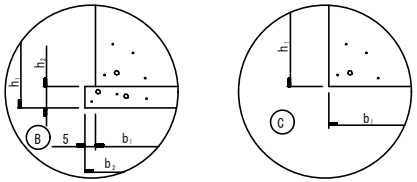

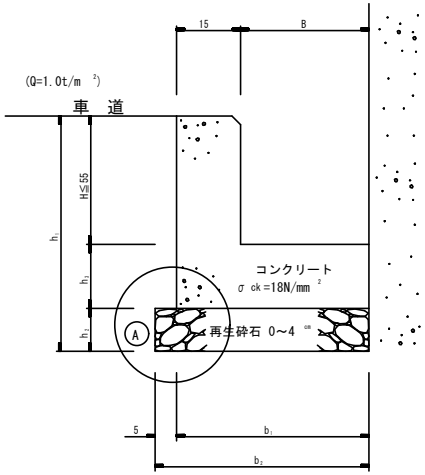

基礎の種類

区分	品　質	形状・寸法
Ⓐ	再生砕石	0～4cm
Ⓑ	ｺﾝｸﾘｰﾄ	σck=18N/mm 2

寸　法　表

(cm)

○印施工	工　種	B	H	h1 A	h1 B	h1 C	h2 A	h2 B	h3	b1	b2
	LA-1-R (20×20)	20	20	45	40	35	10	5	15	35	40
	(30×30)	30	30	55	50	45	10	5	15	45	50
	(40×40)	40	40	70	60	55	15	5	15	55	60
	(50×50)	50	50	80	70	65	15	5	15	65	70

数　量　表

(1m当り)

基礎 Ⓐ 再生砕石 (t=10)m 2	基礎 Ⓐ 再生砕石 (t=15)m 2	基礎 Ⓑ ｺﾝｸﾘｰﾄ (t=5)m 3	基礎 Ⓑ 基礎型枠 m2	m2 型　枠	m3 ｺﾝｸﾘｰﾄ
0.400	——	0.020	0.050	0.700	0.083
0.500	——	0.025	0.050	0.900	0.113
——	0.600	0.030	0.050	1.100	0.143
——	0.700	0.035	0.050	1.300	0.173

図番

L型側溝工（LA-2）

歩道用

H≦75

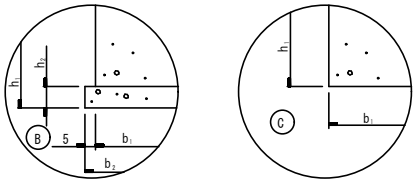

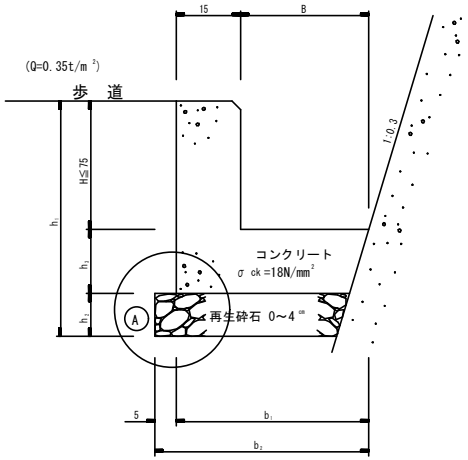

基礎の種類

区分	品　質	形状・寸法
Ⓐ	再生砕石	0～4cm
Ⓑ	ｺﾝｸﾘｰﾄ	σck=18N/mm²

寸　法　表

(cm)

○印施工	工　種	B	H	h1 A	h1 B	h1 C	h2 A	h2 B	h3	b1	b2
	LA-2 (20×20)	20	20	45	40	35	10	5	15	35	40
	(30×30)	30	30	55	50	45	10	5	15	45	50
	(40×40)	40	40	70	60	55	15	5	15	55	60
	(50×50)	50	50	80	70	65	15	5	15	65	70
	(60×60)	60	60	90	80	75	15	5	15	75	80

数　量　表

(1m当り)

基礎 Ⓐ 再生砕石 (t=10)m²	基礎 Ⓐ 再生砕石 (t=15)m²	基礎 Ⓑ ｺﾝｸﾘｰﾄ (t=5)m³	基礎 Ⓑ 基礎型枠 m²	m² 型　枠	m³ ｺﾝｸﾘｰﾄ
0.340	——	0.017	0.050	0.700	0.079
0.440	——	0.022	0.050	0.900	0.109
——	0.533	0.027	0.050	1.100	0.139
——	0.633	0.032	0.050	1.300	0.169
——	0.733	0.037	0.050	1.500	0.199

図番

L型側溝工（LA-2-R）

車道用

H≦55

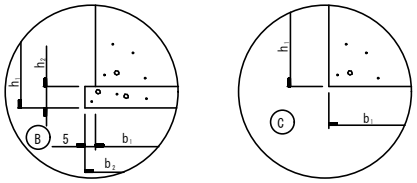

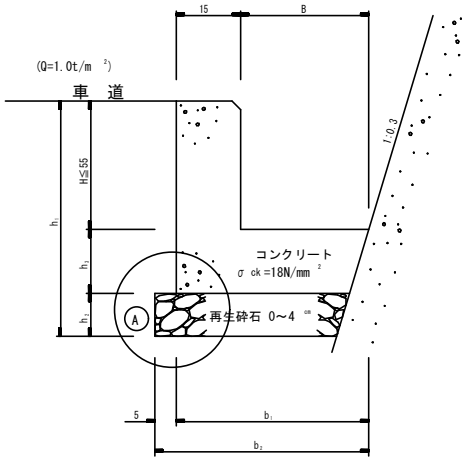

基礎の種類

区分	品　質	形状・寸法
Ⓐ	再生砕石	0～4cm
Ⓑ	ｺﾝｸﾘｰﾄ	σck=18N/mm²

寸　法　表

(cm)

○印施工	工　種	B	H	h1 A	h1 B	h1 C	h2 A	h2 B	h3	b1	b2
	LA-2-R (20×20)	20	20	45	40	35	10	5	15	35	40
	(30×30)	30	30	55	50	45	10	5	15	45	50
	(40×40)	40	40	70	60	55	15	5	15	55	60
	(50×50)	50	50	80	70	65	15	5	15	65	70

数　量　表

(1m当り)

基礎 Ⓐ 再生砕石 (t=10)m²	基礎 Ⓐ 再生砕石 (t=15)m²	基礎 Ⓑ ｺﾝｸﾘｰﾄ (t=5)m³	基礎 Ⓑ 基礎型枠 m²	m² 型　枠	m³ ｺﾝｸﾘｰﾄ
0.340	——	0.017	0.050	0.700	0.079
0.440	——	0.022	0.050	0.900	0.109
——	0.533	0.027	0.050	1.100	0.139
——	0.633	0.032	0.050	1.300	0.169

図番